ARESA®

ПРОФЕССИОНАЛЬНЫЙ ПОДХОД

МАШИНКА ДЛЯ СТРИЖКИ ВОЛОС ЭЛЕКТРИЧЕСКАЯ

Hair clipper

AR-2254

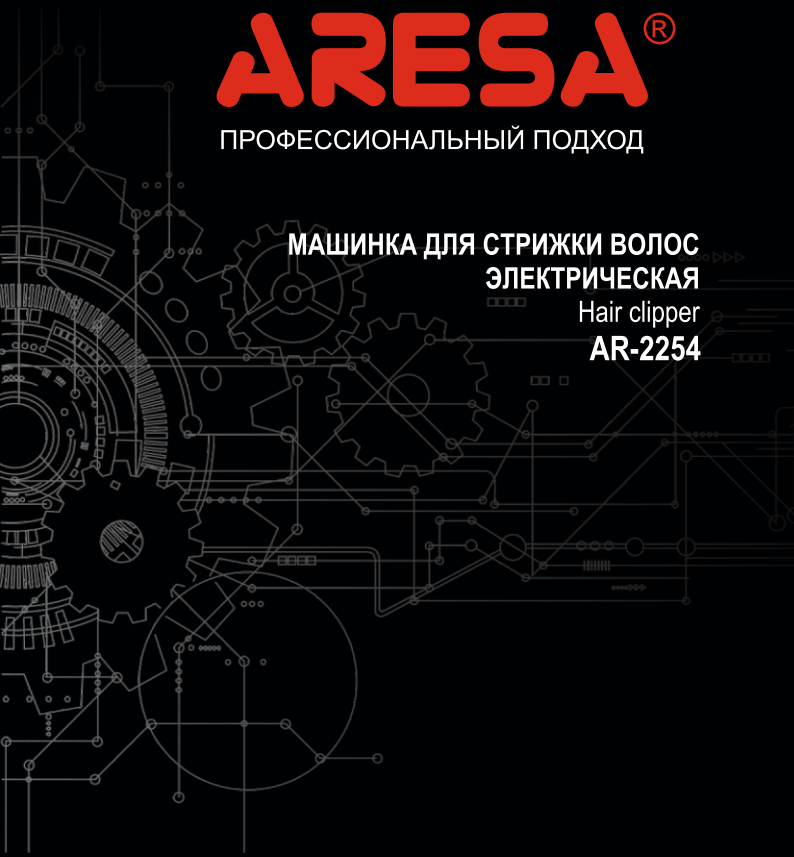

Ваша ARESA

Быстрый доступ к ассортименту, характеристикам, описанию и новостям в одно действие.

ARESA®

Мы инженеры, а не маркетологи!

Наши траты на маркетинг менее 1% от оборота!
Мы не занимаемся широкой рекламой, так как считаем, что потребитель должен платить за надежный качественный прибор, а не за бренд!
Приобретая нашу технику, вы будете уверены, что каждый рубль, который вы потратили, вы отдали за качество и надежность!

МАШИНКА ДЛЯ СТРИЖКИ ВОЛОС ЭЛЕКТРИЧЕСКАЯ
AR-2254

Hair clipper/ Машинка для стрижки волосся електрична/
Maszynka do strzyżenia włosów elektryczna/
Mașină de tuns electrică/ Шаш алатын машинка электр

RUS

Машинка для стрижки волос - 1
4 съёмные насадки:
3 мм, 6 мм, 9 мм, 12 мм
USB шнур питания - 1
Маслёнка - 1
Щеточка для чистки - 1
Мешочек для хранения - 1
Держатель резиновый для шнура - 1
Руководство по эксплуатации - 1
Упаковочная коробка - 1
Гарантийный талон - 1

ENG

Hair clipper - 1
4 removable nozzles:
3 mm, 6 mm, 9 mm, 12 mm
USB power cord - 1
Oil pan - 1
Cleaning brush - 1
Storage bag - 1
Rubber cord holder - 1
User Manual - 1
Packing box - 1
Warranty card - 1

PL

Maszynka do strzyżenia włosów - 1
4 wymienne dysze:
3 mm, 6 mm, 9 mm, 12 mm
Przewód zasilający USB - 1
Olejarka - 1
Szczotka do czyszczenia - 1
Worek do przechowywania - 1
Uchwyt gumowy na przewód - 1
Instrukcja obsługi - 1
Opakowanie - 1
Karta gwarancyjna - 1

RO

Mașină de tuns - 1
4 duze detașabile:
3 mm, 6 mm, 9 mm, 12 mm
Cablu de alimentare USB - 1
Ulei pan - 1
Perie de curățare - 1
Sac de depozitare - 1
Suport cablu de cauciuc - 1
Manual De Utilizare - 1
Cutie de ambalare - 1
Card de garanție - 1

KZ

Шаш алатын машинка электр - 1
4 алынбалы саптамалар:
3 мм, 6 мм, 9 мм, 12 мм
USB қуат сымы - 1
Сары май - 1
Тазалау щеткасы - 1
Сақтау сөмкесі - 1
Сымға арналған резенке ұстағыш - 1
Пайдалану жөніндегі нұсқаулық - 1
Орау қорабы - 1
Кепілдік талоны - 1

UA

Машинка для стрижки волосся - 1
4 знімні насадки:
3 мм, 6 мм, 9 мм, 12 мм
USB шнур живлення - 1
Маслянка - 1
Щіточка для чищення - 1
Мішечок для зберігання - 1
Тримач гумовий для шнура - 1
Керівництво по експлуатації - 1
Пакувальна коробка - 1
Гарантійний талон - 1

МАШИНКА ДЛЯ СТРИЖКИ ВОЛОС ЭЛЕКТРИЧЕСКАЯ
AR-2254

Hair clipper/ Машинка для стрижки волосся електрична/
Maszynka do strzyżenia włosów elektryczna/
Mașină de tuns electrică/ Шаш алатын машинка электр



ОПИСАНИЕ ПРИБОРА

ITEM DESCRIPTION / ОПИС ПРИЛАДУ / OPIS URZĄDZENIA / ҚҰРАЛДЫҢ СИПАТТАМАСЫ / IDENTIFICAREA PIESELOR COMPONENTE

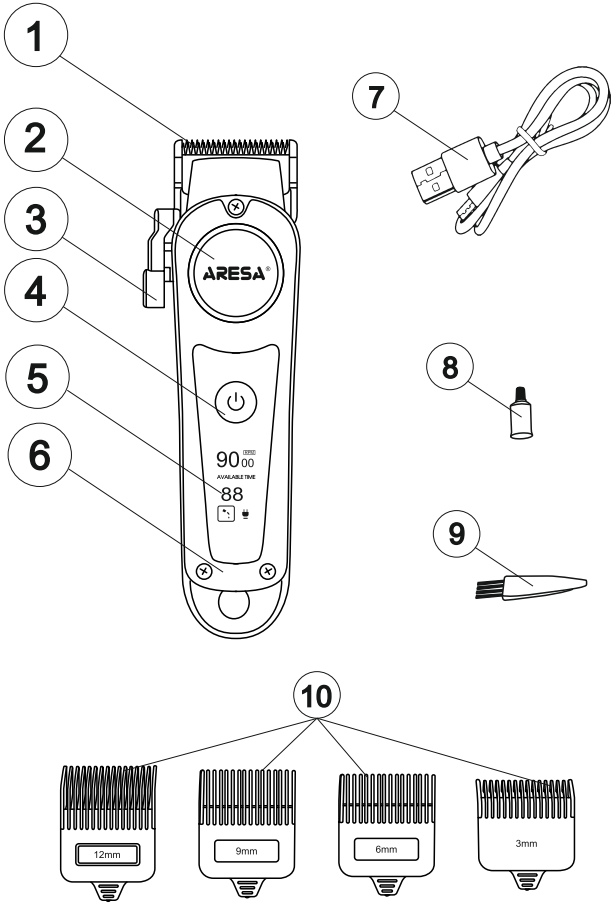

ОПИСАНИЕ ПРИБОРА

ITEM DESCRIPTION / ОПИС ПРИЛАДУ / OPIS URZĄDZENIA / ҚҰРАЛДЫҢ СИПАТТАМАСЫ / IDENTIFICAREA PIESELOR COMPONENTE

RUS

1. Блок стрижки с лезвиями
2. LED дисплей
3. Ручка регулировки длины среза
4. Кнопка вкл./выкл.
5. LED дисплей с индикаторами
6. Корпус
7. USB шнур питания
8. Масленка
9. Щеточка для чистки
10. 4 съемные насадки:
    3 мм, 6 мм, 9 мм, 12 мм

ENG

1. A haircut unit with blades
2. LED display
3. Blade length adjustment knob
4. On/off button.
5. LED display with indicators
6. Housing
7. USB power cord
8. Oil pan
9. Cleaning brush
10. 4 removable nozzles:
    3 mm, 6 mm, 9 mm, 12 mm

KZ

1. Пышақпен кесу блогы
2. LED дисплей
3. Пышақтың ұзындығын реттеу тұтқасы
4. Қосу түймесі./ өшіру.
5. Индикаторлары бар LED дисплей
6. Корпус
7. USB қуат сымы
8. Сары май
9. Тазалау щеткасы
10. 4 алынбалы саптамалар:
    3 мм, 6 мм, 9 мм, 12 мм

RO

1. O unitate de tunsoare cu lame
2. Afişaj LED
3. Buton de reglare a lungimii lamei
4. Butonul de pornire./ oprit.
5. Afişaj LED cu indicatoare
6. Corpul
7. Cablu de alimentare USB
8. Baia de ulei
9. Perie de curăţare
10. 4 duze detaşabile:
    3 mm, 6 mm, 9 mm, 12 mm

UA

1. Блок стрижки з лезами
2. LED дисплей
3. Ручка регулювання довжини леза
4. Кнопка вкл./ викл.
5. LED дисплей з індикаторами
6. Корпус
7. USB шнур живлення
8. Маслянка
9. Щіточка для чищення
10. 4 знімні насадки:
    3 мм, 6 мм, 9 мм, 12 мм

PL

1. Blok strzyżenia z ostrzami
2. Wyświetlacz LED
3. Pokrętło regulacji długości ostrza
4. Przycisk wł./ wył.
5. Wyświetlacz LED ze wskaźnikami
6. Obudowa
7. Przewód zasilający USB
8. Olejarka
9. Szczotka do czyszczenia
10. 4 wymienne dysze:
    3 mm, 6 mm, 9 mm, 12 mm

РУССКИЙ



Пожалуйста, внимательно прочтите руководство перед тем, как приступить к эксплуатации машинки.
Сохраняйте инструкцию, она может понадобиться Вам в будущем.

Данный прибор предназначен для стрижки волос, а также для моделирования прически. Для использования в домашнем хозяйстве, не подходит для промышленного использования.

Важно! Прибор, приобретенный в холодное время года, во избежание выхода из строя, до включения в электросеть необходимо выдержать не мене четырех часов при комнатной температуре.

ТЕХНИЧЕСКИЕ ХАРАКТЕРИСТИКИ

Номинальное напряжение питания: 5В⎓1000mA
(блок питания в комплект не входит)
Номинальная потребляемая мощность: 5 Вт
Параметры аккумуляторной батареи: 3,7В, 1800 мАч Li-ion
Разъем Type C

Гарантийный срок в странах ЕАЭС (Беларусь, Россия, Армения, Казахстан, Кыргызстан) и Украине, Грузии, Азербайджане - двадцать четыре месяца

МЕРЫ ПРЕДОСТОРОЖНОСТИ ПРИ ЭКСПЛУАТАЦИИ

• Внимательно прочитайте данную инструкцию перед эксплуатацией прибора.
• ВНИМАНИЕ! В случае неправильного использования прибора возможно получение потенциальных травм, поломка прибора, нанесение материального ущерба или причинение вреда здоровью пользователя.
• Перед первоначальным включением проверьте, соответствуют ли технические характеристики изделия параметрам питания.
• Прибор не предназначен для использования лицами (включая детей) с пониженными физическими, сенсорными или умственными способностями или при отсутствии у них жизненного опыта или знаний, если они не находятся под присмотром или не проинструктированы об использовании прибора лицом, ответственным за их безопасность.
• Не оставляйте включенный прибор без присмотра. Дети должны находиться под присмотром для недопущения игр с прибором.
• Использовать только в бытовых целях в соответствии с данным руководством по эксплуатации.
• Используйте прибор только по его прямому назначению, как описано в этом руководстве. Не используйте насадки и шнуры от других устройств.
Не используйте принадлежности, не входящие в комплект поставки.
• ВНИМАНИЕ! Для целей перезарядки батареи используйте только штатный шнур питания, поставляемый с прибором.
• Машинка для стрижки волос электрическая должна питаться только безопасным сверхнизким напряжением, маркированным на приборе.
• Прибор следует использовать только со шнуром питания, поставляемым с прибором.
• Не используйте прибор, если поврежден шнур, а также, если поврежден или неисправен сам прибор. Отнесите его в сервисный центр.
• При повреждении шнура питания его следует заменить специальным комплектом, полученным у изготовителя или сервисной службы.
• Ремонт прибора должен осуществляться только в авторизованном сервисном центре. Не ремонтируйте прибор самостоятельно.
• Не тяните за шнур питания, не крутите и не наматывайте шнур питания вокруг прибора.
• Не допускайте свисания шнура питания с края стола или над горячими поверхностями.

• Не кладите и не храните машинку для стрижки волос электрическую в местах, откуда она может упасть в раковину и др.
• Перед началом работы проверьте правильность установки лезвий.
• Не роняйте прибор. Не вставляйте посторонние предметы в отверстия и пазы на приборе. Не допускайте попадания в отверстия на корпусе изделия посторонних предметов и любых жидкостей.
• Не кладите прибор на какую-либо поверхность во время работы, так как это может привести к травме или нанести материальный ущерб.
• С целью снижения риска травмы или удара током:
- Отключите прибор перед очисткой.
- Не храните прибор в местах, где он может упасть в ванну, раковину или слив.
- Не используйте прибор, принимая ванну или душ, в ванных комнатах и около воды.
- Не помещайте прибор во влажную среду, воду или другие жидкости.
- Не дотрагивайтесь до прибора, который попал в воду. Немедленно отключите его от электросети.
• Во избежание поражения электрическим током и возгорания, не погружайте прибор в воду или другие жидкости. Если это произошло, НЕ БЕРИТЕСЬ за изделие, немедленно отключите его от электросети и обратитесь в сервисный центр для проверки.
• Не пользуйтесь машинкой для стрижки волос электрической с поврежденными гребнями или одним из зубцов - это может привести к травме.
• Отключайте прибор от сети, если Вы им не пользуетесь, а также перед очисткой.
• Будьте предельно внимательны, если рядом с работающим прибором находятся дети или инвалиды.
• Не использовать вне помещений.
• Не пользуйтесь машинкой для стрижки волос электрической при воспалениях кожи.
• Не стригите машинкой для стрижки волос электрической животных.
• ВНИМАНИЕ: РЕГУЛЯРНО СМАЗЫВАЙТЕ ЛЕЗВИЯ.
• Производитель оставляет за собой право без дополнительного уведомления вносить незначительные изменения в конструкцию изделия, кардинально не влияющие на его безопасность, работоспособность и функциональность.
• Сохраните данную инструкцию.



- Прибор не пригоден для использования в ванной и в душевой комнатах. ВНИМАНИЕ! Не использовать прибор вблизи воды в ванных комнатах, душевых, бассейнах и т.д.

ПРЕДУПРЕЖДЕНИЕ

Данная машинка для стрижки волос электрическая может использоваться во время зарядки.
• Время зарядки до 3 часов.
• ВАЖНО! Производите смазку ножей перед каждой стрижкой!

ЗАРЯДКА АККУМУЛЯТОРНОЙ БАТАРЕИ

ВНИМАНИЕ! Блок питания не входит в комплектацию машинки для стрижки волос электрической (далее - машинки для стрижки волос).
Перед первым использованием прибор должен быть полностью заряжен.
Вставьте USB шнур питания (7) в гнездо для подключения кабеля машинки для стрижки волос.
Подключите машинку для стрижки волос через USB шнур питания (7) к блоку питания.
На LCD дисплее (4) загорится индикатор оставшегося заряда батареи и замигает индикатор зарядки.
При полной зарядке устройства индикатор зарядки может загореться не сразу и включиться в обычном режиме через несколько минут.

Примечание:
- Производите повторную зарядку аккумуляторной батареи только после ее разрядки.
- Производите зарядку аккумуляторов при температуре от 0°С до +35°С.
Индикатор оставшегося заряда батареи на индикаторе работы (4) показывает состояние батареи.
Не заряжайте машинку рядом с источниками тепла или под воздействием солнечных лучей.
Примечание:
Старайтесь избегать длительной непрерывной зарядки (более 3 часов) - это может сократить срок службы аккумулятора.

ЭКСПЛУАТАЦИЯ

ПОДГОТОВКА К РАБОТЕ
• Выньте машинку для стрижки волос из упаковки.
• Перед началом стрижки включите машинку для стрижки волос и убедитесь, что она работает без сбоев, ход лезвий плавный.
• Перед включением машинки для стрижки волос смажьте режущие лезвия несколькими каплями масла из масленки (8), входящей в комплект поставки.
• Если на лезвиях имеется избыток смазочного масла, удалите его при помощи сухой ткани.

РЕГУЛИРУЕМАЯ ДЛИНА СРЕЗА
Ручка регулировки длины среза (3), расположенная на левой стороне машинки, позволяет легко регулировать длину срезаемых волос, держа машинку в рабочем положении. При этом можно плавно изменять длину срезаемых волос без использования дополнительных насадок.
Изменение положения ручки регулировки дает требуемую длину среза, которая плавно меняется по мере опускания и поднимания рычага.
Использование ручки увеличивает срок службы лезвий, поскольку при перемещении лезвия каждый раз работают разные участки режущих поверхностей.
Ручка регулировки также помогает освободить зажатые между лезвиями жесткие волосы. Для этого несколько раз быстро поднимите и опустите ручку регулировки.
Производите эту операцию на холостом ходу, а также после окончания каждой стрижки для удаления остатков волос.
Если волосы удаляются с трудом и машинка перестала стричь, почистите и смажьте лезвия.

РЕГУЛИРОВКА И ЧИСТКА СТРИГУЩЕГО БЛОКА
Разборка
• Обесточьте прибор. Выключите машинку и отсоедините ее от зарядного устройства.
• Сметите внешние волосы.
Удалите крупные волоски с поверхности лезвий щеточкой для чистки.
• Открутите крепежные винты. Используйте подходящую крестовую отвертку, чтобы полностью выкрутить два винта, удерживающих неподвижный нож.
Придерживайте лезвия пальцем, чтобы подвижный нож не выскочил под действием пружины.
• Разделите ножи.
Аккуратно снимите неподвижное и подвижное лезвия.
• Очистите внутреннюю полость.
Выметите щеткой все скопившиеся волосы из посадочного места на корпусе машинки, вокруг эксцентрика и пружинного механизма.
• Очистите сами лезвия.
Тщательно пройдитесь щеткой между зубцами и по плоским внутренним поверхностям обоих ножей. При сильном загрязнении протрите металл салфеткой, смоченной в специальном очистителе или спирте, и дайте деталям полностью высохнуть.
Сборка и регулировка
• Установите подвижный нож на пластиковую направляющую в корпусе машинки.

•Приложите неподвижный нож и слегка закрутите оба крепежных винта, но не затягивайте их до конца, чтобы осталась возможность отрегулировать положение.
• Выровните лезвия. Сдвиньте боковой рычаг регулировки в крайнее положение (минимальный срез). Выставьте ножи так, чтобы зубцы подвижного ножа находились на 0,5–1 мм ниже края зубцов неподвижного ножа и были строго параллельны ему.
• Удерживая ножи в правильном положении, окончательно затяните крепежные винты.
• Нанесите масло. Капните по 1 капле специального масла для машинок в 3–4 точках вдоль режущей кромки лезвий и в места трения по бокам.
• Распределите смазку. Включите машинку на 10–15 секунд, чтобы масло равномерно распределилось, затем выключите и протрите корпус сухой салфеткой.
Важно:
Никогда не выставляйте подвижный нож вровень или выше неподвижного — это приведет к порезам кожи во время стрижки. Также не промывайте собранный стальной блок под водой, чтобы избежать коррозии внутренних пружин и лезвий.

ЭКСПЛУАТАЦИЯ
Рекомендуется начать с настройки на самую большую длину среза, а затем уменьшать ее, пока не достигнете желаемой длины волос.
1. Поверните ручку регулировки длины среза (3) в нужное положение.
2. Нажмите кнопку включения/выключения (4), чтобы включить устройство.
3. При включении машинки для стрижки волос кнопкой вкл./выкл. (4) загорятся значки на LED дисплее с индикаторами (5) - уровень заряда батареи, оставшееся время работы в %.

ТУРБО-РЕЖИМ
При включении машинки для стрижки волос включается работа в стандартном режиме, для перехода в турбо-режим повторно нажмите на кнопку вкл./выкл. (4) машинки для стрижки волос.
При переключении на турборежим на дисплее загорится соответствующий индикатор турборежима - Turbo и изменится количество оборотов на LED дисплее.

Примечание:
Индикатор необходимости смазки лезвий в виде мерцающего значка капли масла на LED дисплее указывает на необходимость смазки лезвий машинки для стрижки волос.

СТРИЖКА
• Посадите человека таким образом, чтобы его голова была примерно на уровне ваших глаз, прикройте его плечи полотенцем и расчешите волосы при помощи расчески.
• Возьмите съёмную насадку, вставьте направляющие в соответствующие пазы на приборе и аккуратно задвиньте до щелчка.
• Вы можете стричь и без насадки – снимите ее, действуя в обратном порядке.
• Всегда перемещайте машинку для стрижки против направления роста волос, иначе волосы не будут подстрижены должным образом.
• По окончании работы не забывайте выключать машинку для стрижки волос.

НАСАДКИ ДЛЯ СТРИЖКИ ВОЛОС
Насадка для стрижки волос №1 оставляет 3-миллиметровую длину волос.
Насадка для стрижки волос №2 оставляет 6-миллиметровую длину волос.
Насадка для стрижки волос №3 оставляет 9-миллиметровую длину волос.
Насадка для стрижки волос №4 оставляет 12-миллиметровую длину волос.
Каждая насадка отмечена соответствующим ей номером.
1. Чтобы закрепить насадку, держите ее зубьями вверх и двигайте на и вдоль лезвия ножа, пока она не будет твердо зафиксирована на лезвии.
2. Чтобы удалить насадку, просто потяните за нее вверх.

3. В первый раз состригайте понемногу. Не двигайте машинку с насадкой по волосам быстрее, чем она успевает состригать. Не забывайте часто расчесывать волосы, чтобы удалить срезанные волосы и контролировать форму прически.

РЕКОМЕНДАЦИИ ПО СТРИЖКЕ
• Срезайте небольшое количество волос за один проход – в случае необходимости всегда можно вернуться к уже обработанному участку для дополнительной стрижки.
• Расчесывайте волосы расческой для выявления неровных прядей.
• Для первого раза лучше оставить после стрижки более длинные волосы.
• По мере освоения машинки для стрижки волос вы сможете самостоятельно моделировать необходимые прически.
• Чтобы стрижка получилась ровной, не ведите машинку для стрижки волос быстрее, чем она успевает состригать волосы. Во время стрижки как можно чаще вычесывайте срезанные волосы.
Всегда снимайте небольшое количество волос за один раз. Вы всегда сможете срезать больше волос позже.
• Всегда перемещайте машинку для стрижки волос против направления роста волос, иначе волосы не будут подстрижены должным образом.
• Для достижения ровной стрижки следует удостовериться, что плоская сторона съемной насадки полностью прилегает к голове.

Чтобы хорошо подстричь вьющиеся, редкие или длинные волосы, направляйте волосы на режущий блок машинки при помощи расчески для укладки.
Необходимо регулярно удалять состриженные волосы со съемной насадки.
Если на съемной насадке скопилось слишком много волос, снимите её с прибора и сдуйте и/или стряхните волосы с насадки.

Примечание:
Машинка для стрижки проходила на производстве проверку работоспособности. На ножах могут встречаться не удаленные остатки синтетического волоса после такой проверки. Это не результат пользования прибором, а результат проверки и является нормой.

ТРАНСПОРТИРОВАНИЕ, ЧИСТКА И ХРАНЕНИЕ

ТРАНСПОРТИРОВАНИЕ. Транспортировать прибор необходимо любым видом крытого транспорта с применением правил закрепления грузов, обеспечивающих сохранение товарного вида изделия и/или упаковки и его дальнейшей безопасной эксплуатации. А также исключая возможность проникновения влаги на любой вид упаковки либо изделия при транспортировке любым видом транспорта.
ЗАПРЕЩАЕТСЯ подвергать прибор ударным нагрузкам при погрузочно-разгрузочных работах.
ЧИСТКА. ВНИМАНИЕ! Никогда не мойте части прибора в посудомоечной машине. Не используйте химикаты и абразивные вещества. Всегда отсоединяйте прибор от сети перед чисткой.
Снимите съемную насадку. Щеточкой для чистки лезвий стряхните волосы с насадки, блока стрижки с лезвиями.
Лезвия обязательно должны быть смазаны. Нанесите по 2-3 капли масла из масленки на лезвия машинки.
Чистите моторную часть мягкой тканью. Не мойте машинку для стрижки волос под струей воды и не погружайте в воду или другие жидкости. Очистите с помощью щеточки для чистки лезвия машинки и насадки к ней. Протрите корпус сухой мягкой тканью. Убедитесь, что прибор и все его дополнительное оборудование чистое, перед тем как складывать его на хранение. Хранить прибор следует в сухом месте.
ВНИМАНИЕ: Для обеспечения длительной и надежной работы прибора, после каждой стрижки лезвия следует регулярно чистить и смазывать специальным маслом. После смазки маслом включите машинку для стрижки волос электрическую, чтобы

масло равномерно распределилось между лезвиями, и проверьте равномерность их хода. Вытрите выступившее масло.
Не рекомендуется применять для смазки масло для волос, жиры и масла, разбавленные керосином или другими растворителями.
ХРАНЕНИЕ. Прибор необходимо хранить в закрытом помещении, в условиях, предполагающих сохранение товарного вида изделия и его дальнейшей безопасной эксплуатации.
Убедитесь, что прибор и все его аксессуары полностью высушены, перед тем, как складывать его на хранение.

ПРАВИЛА УТИЛИЗАЦИИ ПРИБОРА

Прибор и упаковочные материалы должны быть утилизированы с наименьшим вредом для окружающей среды и в соответствии с правилами по утилизации отходов в Вашем регионе.
ИЗВЛЕЧЕНИЕ БАТАРЕИ:
- батарея должна быть удалена из прибора перед его утилизацией
- прибор должен быть отсоединен от питания при удалении батареи;
- батарея должна утилизироваться безопасно.

УСЛОВИЯ ГАРАНТИЙНОГО ОБСЛУЖИВАНИЯ

При покупке изделия требуйте его проверки и заполнения гарантийного талона (штамп торгующей организации, дата продажи и подпись продавца) в Вашем присутствии. Без предоставления гарантийного талона или при его не правильном заполнении претензии по качеству не принимаются, и гарантийный ремонт не производится. Гарантийный талон следует предъявлять при любом обращении в сервисный центр в течение всего срока гарантии. Изделие принимается на сервисное обслуживание только полностью комплектным. Гарантийный срок исчисляется с момента продажи покупателю. Просим Вас также сохранять документы, подтверждающие дату покупки изделия (товарный или кассовый чек). Условием бесплатного гарантийного обслуживания Вашего изделия является его правильная эксплуатация, не выходящая за рамки личных бытовых нужд, в соответствии с требованиями инструкции по эксплуатации изделия, отсутствие механических повреждений и последствий небрежного обращения с изделием. Изделие принимается на гарантийное обслуживание в чистом виде (протерто и продуто, где это возможно). Гарантия распространяется на все производственные и конструктивные дефекты (кроме перечисленных в разделе «Гарантия не распространяется»), выявленные в течение гарантийного срока.
В этот период дефектные детали, кроме расходных материалов, подлежат бесплатной замене в гарантийном сервисном центре.

ГАРАНТИЯ НЕ РАСПРОСТРАНЯЕТСЯ

Гарантийные обязательства не распространяются на расходные элементы и материалы (картриджи, аккумуляторные источники питания, батареи и т.п.), а также на ремонт или замену естественно изнашиваемых в процессе эксплуатации частей: ножей, решёток, шнеков, загрузочных горловин, насадок, венчиков, дисков, тёрок, крышек, крюков, толкателей, валов для насадок, осей привода чоппера, стаканов, рожков, сменных пластин, съёмных секций, концентраторов, сеток, мешков, пылесборников, щеток, чаш, колб, уплотнителей, сменных фильтров, шлангов, подставок, телескопических трубок, вешалок, досок, варежек, скребков, салфеток, воронок, кабелей зарядки, разъёмов, штекеров, шампуней, жидкостей, и т.д.
1. Гарантия не распространяется на изделия с внешними механическими повреждениями.
2. Гарантия не распространяется на изделия с повреждениями, вызванными:
• неправильной эксплуатацией, небрежным обращением, неправильным подключением, несоблюдением прилагаемой инструкции;
• применением моющих средств, не подходящих для данного изделия, а также превышением рекомендуемой дозировки моющих средств;
• засорением бойлера, патрубков, клапана или резервуара для воды органическими, солевыми или минеральными отложениями;
• несвоевременной чисткой фильтров, пылесборников и других частей и аксессуаров,

требующих периодической чистки и замены;
• попаданием внутрь посторонних предметов, жидкостей, насекомых, грызунов и т.д.;
• повреждением электрических шнуров;
• подключением в сеть с напряжением, отличным от указанного в правилах эксплуатации на данное изделие, или с несоответствием параметров питающей сети;
• ремонтом изделия лицами, не имеющими соответствующей квалификации, а также нарушением условий эксплуатации изделия;
• воздействием высоких внешних температур на нетермостойкие части изделия;
• действиями непреодолимой силы (пожар, наводнение, молния и др.);
• несчастными случаями, умышленными или неосторожными действиями потребителя или третьих лиц.
3. Под действие гарантии не попадают работы по периодическому обслуживанию в соответствии с инструкцией по эксплуатации.
4. Гарантийный ремонт не будет произведен, если ранее ремонт изделия осуществлялся лицом или организацией не имеющих авторизацию от импортёра.
5. Перед включением техники внимательно изучите прилагаемую инструкцию. При несоблюдении условий эксплуатации право на гарантийный ремонт утрачивается.
6. Гарантия не распространяется на изделия, используемые в промышленных и/или в коммерческих целях.
7. Реализуемый товар не предназначен для использования лицами (включая детей) при отсутствии у них необходимого опыта или знаний.
8. Компания не несет ответственности за поломку техники, травмы и повреждение имущества, вызванные ошибочным выбором товара или его неправильной либо самостоятельной установкой.

Информация о производителе
Изготовитель: Ист Марк Глобал Лимитед (Рум 1503, 15/F, M Плейс, 54 Вон Чук Хан Роуд, Вон Чук Хан, Гонконг, КНР)
East Mark Global Limited (Room 1503, 15/F., M Place, 54 Wong Chuk Hang Road, Wong Chuk Hang, Hong Kong)
Импортер в Республику Беларусь: ООО «Ареса-техно», г. Могилев, ул. Тимирязевская, 38
Импортер в Российскую Федерацию: ООО «Санрайт М», 214031, г. Смоленск, ул. Смольянинова, 5/4
Информацию о дате изготовления смотрите на индивидуальной упаковке.
Срок службы – тридцать шесть месяцев
Товар соответствует требованиям ТР ТС 020/2011 «Электромагнитная совместимость технических средств» и ТР ЕАЭС 037/2016 «Об ограничении применения опасных веществ в изделиях электротехники и радиоэлектроники».

По вопросам гарантийного обслуживания обращайтесь в ближайший сервисный
центр или в Головной сервисный центр
«сервис-центр ООО «Ареса-техно»,
212030, г. Могилев, ул. Тимирязевская, 38,
тел.: +375-222-76-69-89.








ENGLISH

Please read the manual carefully before using the machine.
Keep the instructions, you may need them in the future.
This device is designed for cutting hair, as well as for modeling hairstyles.
For household use, not suitable for industrial use.
Important! A device purchased during the cold season must be kept at room temperature for at least four hours before being connected to the power grid.

TECHNICAL SPECIFICATIONS

Rated supply voltage: 5V ⎓ 1000mA
(Power supply is not included)
Rated power consumption: 5W
Battery parameters: 3.7V, 1800 mAh Li-ion
Type C connector

Warranty period in the European Union - twenty four months

IMPORTANT SAFEGUARDS

• Read these instructions carefully before using the device.
• ATTENTION! If the device is used improperly, it may cause potential injury, damage to the device, material damage, or harm to the user's health.
• Before switching on for the first time, check whether the technical specifications of the product correspond to the power parameters.
• The appliance is not intended for use by persons (including children) with reduced physical, sensory or mental abilities or lack of life experience or knowledge unless they have been supervised or instructed to use the appliance by a person responsible for their safety.
• Do not leave the appliance unattended when it is switched on. Children should be supervised to ensure that they do not play with the appliance.
• Use only for domestic purposes in accordance with these
Operating Instructions.
• Use the appliance only for its intended purpose, as described in this manual.
Do not use attachments or cords from other devices.
Do not use accessories that are not included in the package.
• ATTENTION! To recharge the battery, use only the standard power cord supplied with the device.
• The electric hair clipper must be powered only by the safe ultra-low voltage marked on the appliance.
• The appliance should only be used with the power cord supplied with the appliance.
• Do not use the appliance if the cord is damaged, or if the appliance itself is damaged or defective. Take it to a service center.
• If the power cord is damaged, it should be replaced with a special kit obtained from the manufacturer or customer service.
• The appliance must only be repaired by an authorized service center.
Do not repair the appliance yourself.
• Do not pull on the power cord, twist or wrap the power cord around the appliance.
• Do not allow the power cord to hang over the edge of the table or over hot surfaces.
• Do not place or store an electric hair clipper in places where it may fall into the sink, etc.
• Before starting work, check that the blades are installed correctly.
• Do not drop the device. Do not insert foreign objects into the holes and slots on the appliance.
Do not allow foreign objects or any liquids to enter the openings on the product body.
• Do not place the appliance on any surface during operation, as this may cause injury or material damage.
• To reduce the risk of injury or electric shock:
- Turn off the appliance before cleaning.
- Do not store the appliance in places where it may fall into the bathtub, sink or drain.
- Do not use the appliance while taking a bath or shower, in bathrooms or near water.
- Do not place the device in a humid environment, water or other liquids.
- Do not touch the appliance that has fallen into the water. Disconnect it from the power supply immediately.
• To avoid electric shock and fire, do not immerse the appliance in water or other liquids. If this happens, DO NOT TOUCH the product, disconnect it from the power supply immediately and contact the service center for inspection.

ENGLISH

• Do not use an electric hair clipper with damaged combs or one of the teeth, as this may cause injury.
• Disconnect the appliance from the mains if you are not using it, as well as before cleaning.
• Be extremely careful if there are children or people with disabilities near a working appliance.
• Do not use outdoors.
• Do not use an electric hair clipper for skin inflammations.
• Do not use a pet hair clipper.
• ATTENTION: LUBRICATE THE BLADES REGULARLY.
• The manufacturer reserves the right, without further notice, to make minor changes to the product design that do not fundamentally affect its safety, performance and functionality.
• Keep these instructions.



ATTENTION! Do not use the appliance near water in bathrooms, showers, swimming pools, etc.

WARNING

This electric hair clipper can be used while charging.
• Charging time is up to 3 hours.
• IMPORTANT! Lubricate the knives before each haircut!

BATTERY CHARGING

Attention! The power supply is not included with the electric hair clipper (hereinafter referred to as the hair clipper).The device must be fully charged before first use.Insert the USB power cord (7) into the cable slot of the hair clipper.Connect the hair clipper via the USB power cord (7) to the power supply. The remaining battery indicator lights up on the LCD display (4) and the charging indicator flashes.When the device is fully charged, the charging indicator may not light up immediately and turn on normally after a few minutes. Note:- Re-charge the battery only after it is discharged.- Charge the batteries at temperatures from 0°C to +35°C.
The remaining battery indicator on the operation indicator (4) shows the battery status.
Do not charge the machine near heat sources or in direct sunlight.Note:Try to avoid prolonged continuous charging (more than 3 hours) - this can shorten the battery life.

OPERATION

PREPARATION FOR WORK• Remove the hair clipper from the package.
• Before cutting, turn on the hair clipper and make sure that it works smoothly and the blades move smoothly.
• Before turning on the hair clipper, lubricate the cutting blades with a few drops of oil from the supplied oil pan (8).
• If there is excess lubricating oil on the blades, remove it with a dry cloth.

ADJUSTABLE CUT LENGTH
The cut length adjustment knob (3), located on the left side of the machine, makes it easy to adjust the length of the hair being cut while holding the machine in the working position.
At the same time, you can smoothly change the length of the cut hair without using additional attachments. Changing the position of the adjustment knob gives the desired cut length, which changes smoothly as the lever is lowered and raised.Using the handle increases the service life of the blades, sincedifferent sections of the cutting surfaces work each time the blade is moved.
The adjustment knob also helps to release the coarse hair trapped between the blades.
To do this, quickly raise and lower the adjustment knob several times.
Perform this operation at idle, as well as after finishing each haircut to remove any remaining hair.
If the hair is difficult to remove and the machine has stopped cutting, clean and lubricate the blades.

ADJUSTING AND CLEANING THE SHEARING UNIT
Disassembly
• De-energize the appliance. Turn off the machine and disconnect it from the charger.
• Sweep away the outer hairs.
Remove large hairs from the surface of the blades with a cleaning brush.

ENGLISH

• Remove the mounting screws. Use a suitable phillips screwdriver to
completely unscrew the two screws holding the stationary knife.
Hold the blades with your finger so that the movable knife does not pop out under the action of the spring.
• Separate the knives.
Carefully remove the fixed and movable blades.
• Clean the inner cavity.
Use a brush to remove all accumulated hair from the seat on the machine body
, around the eccentric and the spring mechanism.
• Clean the blades themselves.
Carefully brush between the teeth and over the flat inner surfaces of both knives.
In case of heavy contamination, wipe the metal with a cloth soaked in a special cleaner or alcohol and allow the parts to dry completely.
Assembly and adjustment
• Install the movable knife on the plastic guide in the machine body.•Attach the stationary knife and slightly tighten both mounting screws, but do not tighten them completely so that it remains possible to adjust the position.
• Align the blades. Slide the side adjustment lever to the extreme position (minimum cut).
Position the knives so that the teeth of the movable knife are 0.5–1 mm below the edge of the teeth of the fixed knife and are strictly parallel to it.
• While holding the knives in the correct position, tighten the mounting screws completely.
• Apply oil. Drop 1 drop of special oil for cars at 3-4 points along the cutting edge of the blades and into the friction points on the sides.
• Distribute the lubricant. Turn on the machine for 10-15 seconds so that the oil is evenly distributed, then turn it off and wipe the body with a dry cloth.
Important:
Never place a movable knife flush with or higher than a stationary one, as this will cause skin cuts during cutting. Also, do not rinse the assembled
steel block under water to avoid corrosion of the internal springs and blades.

Exploitation
It is recommended to start by adjusting to the largest cut length, and then reduce it until you reach the desired hair length.
1. Turn the cut length adjustment knob (3) to the desired position.
2. Press the on/off button (4) to turn on the device.
3. When turning on the hair clipper with the on/off button. (4) The icons on the LED display with indicators will light up (5) - battery level, remaining operating time in %.

TURBO MODE
When you turn on the hair clipper, it turns on in standard mode. To switch to turbo mode, press the on/off button again. (4) Hair clippers.
When switching to turbo mode, the corresponding Turbo mode indicator will light up on the display and the number of revolutions on the LED display will change.

Note:
The indicator of the need to lubricate the blades in the form of a flickering oil drop icon on the LED display indicates the need to lubricate the blades of the hair clipper.

a haircut
• Place the person in such a way that his head is approximately at eye level, cover his shoulders with a towel and comb his hair with a comb.
• Take the removable nozzle, insert the guides into the corresponding slots on
the device and slide it carefully until it clicks into place.
• You can cut without the nozzle – remove it, acting in reverse order.
• Always move the clipper against the direction of hair growth, otherwise the hair will not be cut properly.
• Do not forget to turn off the hair clipper at the end of work.

HAIR CLIPPERS
The No. 1 hair clipper leaves a 3-millimeter hair length.
The No. 2 hair clipper leaves a 6-millimeter hair length.

The No. 3 hair clipper leaves a 9-millimeter hair length.
The No. 4 hair clipper leaves a 12-millimeter hair length.
Each nozzle is marked with its corresponding number.
1. To secure the nozzle, hold it with the teeth facing up and move on and along the blade hold the knife until it is firmly fixed on the blade.
2. To remove the nozzle, simply pull it up.3. For the first time, cut a little. Do not move the hair clipper faster than it can cut. Do not forget to comb your hair often to remove the cut hair and control the shape of the hairstyle.

RECOMMENDATIONS FOR HAIRCUTS
• Cut off a small amount of hair in one pass – if necessary, you can always return to the already treated area for additional haircuts.
• Comb your hair with a comb to identify uneven strands.
• For the first time, it is better to leave longer hair after cutting.
• As you master the hair clipper, you will be able to model the necessary hairstyles yourself.
• To make the haircut even, do not drive the hair clipper faster
than it can cut the hair. During the haircut, comb out the cut hair as often as possible.
Always remove a small amount of hair at a time. You can always cut off more hair later.
• Always move the hair clipper against the direction of hair growth, otherwise the hair will not be cut properly.
• To achieve an even haircut, make sure that the flat side of the removable nozzle fits completely to the head.

To cut curly, sparse or long hair well, direct the hair to the cutting unit of the machine using a styling comb.
It is necessary to regularly remove the trimmed hair from the removable nozzle.
If too much hair has accumulated on the removable nozzle, remove it from the appliance and blow off and/or shake the hair off the nozzle.

Note:
The clipper was tested for operability at the factory.
The knives may contain remnants of synthetic hair that have not been removed after such an inspection. This is not the result of using the device, but the result of the test and is the norm.

TRANSPORTATION, CLEANING AND STORAGE

TRANSPORTATION. It is necessary to transport the device by any type of covered transport using cargo securing rules that ensure the preservation of the product's presentation and/or packaging and its further safe operation. As well as eliminating the possibility of moisture penetration onto any type of packaging or product during transportation by any means of transport.
IT is FORBIDDEN to expose the device to shock loads during loading and unloading operations.
CLEANING. Attention! Never wash the appliance parts in the dishwasher.
Do not use chemicals or abrasives. Always disconnect the appliance from the mains before cleaning.
Remove the removable nozzle. Use a blade cleaning brush to shake the hair off the attachment, the blade cutting unit.
The blades must be lubricated. Apply 2-3 drops of oil from the oil pan to the blades of the machine.
Clean the engine part with a soft cloth. Do not wash the hair clipper under running water or immerse it in water or other liquids. Clean with a cleaning brush the blade of the machine and the attachment to it. Wipe the case with a dry, soft cloth. Make sure that the appliance and all its accessories are clean before storing it. The device should be stored in a dry place.
attention: To ensure long-term and reliable operation of the device, the blades should be regularly cleaned and lubricated with special oil after each cutting.
After oiling, turn on the electric hair clipper so that the oil is evenly distributed between the blades, and check the uniformity.
their moves. Wipe off any leaking oil.
It is not recommended to use hair oil, fats and oils diluted with kerosene or other solvents for lubrication.
Keeping. The device must be stored indoors, in conditions that ensure the preservation of the product's presentation and its continued safe operation.
Make sure that the appliance and all its accessories are completely dried before storing it.

ENGLISH

RECYCLING

The appliance and packaging materials must be disposed of with the least harm to the environment and in accordance with the waste disposal regulations in your area.
REMOVING THE BATTERY:
- The battery must be removed from the appliance before it is disposed of.;
- The device must be disconnected from the power supply when the battery is removed.;
- The battery must be disposed of safely.

WARRANTY TERMS

When purchasing the product, ask for it to be checked in your presence. Without the having a warranty card or when it is not properly filled in, the quality claims are not accepted, and no warranty repair is performed. The warranty card should be presented at any address to the service center during the whole warranty period. The product is accepted for service in a complete set only. The warranty period is calculated from the moment of sale to the buyer. Keep the documents confirming the date of purchase of the product (cash receipt).
The condition of free warranty service of your product is its correct operation, which does not go beyond personal domestic needs, in accordance with the requirements of the operating instructions for the product, the absence of mechanical damages and the consequences of careless handling of the product. The product is accepted for warranty service only if it is well cleaned. The warranty covers all manufacturing and construction defects (except those listed in the "Warranty does not apply" section), identified during the warranty period. During this period defective parts, except consumables, are subject to free replacement in the warranty service center.

THE GUARANTEE DOES NOT COVER

Warranty obligations do not cover consumable elements and materials (cartridges, battery power sources, batteries,etc.), as well as repairs or replacements of parts that naturally wear out during operation: knives, grates, augers, feed chutes, attachments, whisks, discs, graters, lids, hooks, pushers, attachment shafts, chopper drive axles, cups, lugs, replaceable plates, removable sections, concentrators, nets, bags, dust collectors, brushes, bowls, flasks, seals, replaceable filters, hoses, stands, telescopic tubes, hangers, boards, mittens, scrapers, napkins, funnels, charging cables, connectors, plugs, shampoos, liquids, etc.
1. The warranty does not cover products with external mechanical damage.
2. The warranty does not cover products with damage caused by:
• Incorrect operation, negligent handling, improper connection, or failure to follow the attached instructions;
• Use of cleaning agents unsuitable for the product or exceeding the recommended dosage of cleaning agents; • Clogging of the boiler, pipes, valve, or water reservoir with organic, salt, or mineral deposits; • Untimely cleaning of filters, dust collectors, and other parts and accessories that require periodic cleaning and replacement; • Entry of foreign objects, liquids, insects, rodents, etc., inside the product;• Damage to electrical cords;
• Connection to a network with a voltage different from that specified in the operating instructions for the product, or with non-compliance of the power supply network parameters;
• Repair of the product by persons without the appropriate qualifications, as well as violation of the product's operating conditions; • Exposure to high external temperatures on non-heat-resistant parts of the product;• Acts of force majeure (fire, flood, lightning, etc.);
• Accidents, intentional or negligent actions of the consumer or third parties.
3. Periodic maintenance work in accordance with the operating instructions is not covered by the warranty.
4. Warranty repair will not be carried out if the product was previously repaired by a person or organization not authorized by the importer.
5. Before turning on the equipment, carefully study the attached instructions. Failure to comply with the operating conditions voids the right to warranty repair.
6. The warranty does not cover products used for industrial and/or commercial purposes.
7. The product sold is not intended for use by persons (including children) who lack the

necessary experience or knowledge.
8. The company is not responsible for equipment failure, injuries, and property damage caused by incorrect product selection or its improper or self-installation.

Production month: refer to the date on the gift box
For warranty service, please contact your nearest service center.



УКРАЇНСЬКА



Будь ласка, уважно прочитайте керівництво перед тим, як приступити до експлуатації машинки.
Зберігайте інструкцію, вона може знадобитися вам в майбутньому.

Даний прилад призначений для стрижки волосся, а також для моделювання зачіски. Для використання в домашньому господарстві, не підходить для промислового використання.

Важливо! Прилад, придбаний в холодну пору року, щоб уникнути виходу з ладу, до включення в електромережу необхідно витримати не менше чотирьох годин при кімнатній температурі.

ТЕХНІЧНІ ХАРАКТЕРИСТИКИ

Номінальна напруга живлення: 5В ⎓ 1000мА
(блок живлення в комплект не входить)
Номінальна споживана потужність: 5 Вт
Параметри акумуляторної батареї: 3,7 в, 1800 маг Li-ion
Роз'єм Type C

Гарантійний термін - двадцять чотири місяці

ЗАПОБІЖНІ ЗАХОДИ ПРИ ЕКСПЛУАТАЦІЇ

• Уважно прочитайте цю інструкцію перед експлуатацією приладу.
• Увага! У разі неправильного використання приладу можливе отримання потенційних травм, поломка приладу, нанесення матеріального збитку або заподіяння шкоди здоров'ю користувача.
• Перед початковим включенням перевірте, чи відповідають технічні характеристики виробу параметрам живлення.
• Прилад не призначений для використання особами (включаючи дітей) зі зниженими фізичними, сенсорними або розумовими здібностями або при відсутності у них життєвого досвіду або знань, якщо вони не перебувають під наглядом або не проінструктовані про використання приладу особою, відповідальною за їх безпеку.
• Не залишайте включений прилад без нагляду. Діти повинні перебувати під наглядом для недопущення ігор з приладом.
• Використовувати тільки в побутових цілях відповідно до цього керівництвом по експлуатація.
• Використовуйте прилад тільки за його прямим призначенням, як описано в цьому керівництві. Не використовуйте насадки і шнури від інших пристроїв.
Не використовуйте приладдя, що не входять в комплект поставки.
• Увага! Для цілей перезарядки батареї Використовуйте тільки штатний шнур живлення, що поставляється з приладом.
• Машинка для стрижки волосся електрична повинна харчуватися тільки безпечним наднизьким напругою, маркованим на приладі.
• Прилад слід використовувати тільки зі шнуром живлення, що поставляється з приладом.
• Не використовуйте прилад, якщо пошкоджений шнур, а також, якщо пошкоджений або несправний сам прилад. Віднесіть його до сервісного центру.
• При пошкодженні шнура живлення його слід замінити спеціальним комплектом, отриманим у виробника або сервісної служби.
• Ремонт приладу повинен здійснюватися тільки в авторизованому сервісному центрі.
Не ремонтуйте прилад самостійно.
• Не тягніть за шнур живлення, не крутіть і не намотуйте шнур живлення навколо приладу.
• Не допускайте звисання шнура живлення з краю столу або над гарячими поверхнями.
• Не кладіть і не зберігайте машинку для стрижки волосся електричну в місцях, звідки вона може впасти в раковину і ін.
• Перед початком роботи перевірте правильність установки лез.
• Не кидайте прилад. Не вставляйте сторонні предмети в отвори і пази на приладі.
Не допускайте попадання в отвори на корпусі виробу сторонніх предметів і будь-яких рідин.
• Не кладіть прилад на будь-яку поверхню під час роботи, так як це може привести до травми або завдати матеріальної шкоди.
• З метою зниження ризику травми або удару струмом:
- Вимкніть прилад перед очищенням.
- Не зберігайте прилад в місцях, де він може впасти в ванну, раковину або злив.
- Не використовуйте прилад, приймаючи ванну або душ, у ванних кімнатах і біля води.
- Не кладіть прилад у вологе середовище, воду або інші рідини.
- Не торкайтеся до приладу, який потрапив у воду. Негайно відключіть його від електромережі.

УКРАЇНСЬКА

• Щоб уникнути ураження електричним струмом і загоряння, не занурюйте прилад у воду або інші рідини. Якщо це сталося, НЕ беріться за виріб, негайно відключіть його від електромережі і зверніться в сервісний центр для перевірки.
• Не користуйтеся машинкою для стрижки волосся електричної з пошкодженими гребенями або одним з зубців - це може привести до травми.
• Відключайте прилад від мережі, якщо ви ним не користуєтеся, а також перед очищенням.
• Будьте гранично уважні, якщо поруч з працюючим приладом знаходяться діти або інваліди.
• Не використовувати поза приміщеннями.
• Не користуйтеся машинкою для стрижки волосся при запаленнях шкіри.
• Не стрижіть машинкою для стрижки волосся.
• УВАГА: РЕГУЛЯРНО ЗМАЩУЙТЕ ЛЕЗА.
• Виробник залишає за собою право без додаткового повідомлення вносити незначні зміни в конструкцію виробу, кардинально не впливають на його безпеку, працездатність і функціональність.
• Збережіть цю інструкцію.



УВАГА! Забороняється використання обладнання поблизу води у ванних кімнатах, душових, басейнах і т.д.

ПОПЕРЕДЖЕННЯ

Ця машинка для стрижки волосся електрична може використовуватися під час заряджання.
• Час заряджання до 3 годин.
• ВАЖЛИВО! Змащуйте ножі перед кожною стрижкою!

ЗАРЯДКА АКУМУЛЯТОРНОЇ БАТАРЕЇ

Увага! Блок живлення не входить в комплектацію Машинки для стрижки волосся електричної (далі - машинки для стрижки волосся).
Перед першим використанням прилад повинен бути повністю заряджений.
Вставте USB шнур живлення (7) в гніздо для підключення кабелю машинки для стрижки волосся.
Підключіть машинку для стрижки волосся через USB шнур живлення (7) до блоку живлення.
На LCD дисплеї (4) загориться індикатор заряду батареї і заблимає індикатор зарядки.
При повній зарядці пристрою індикатор зарядки може спалахнути не відразу і включитися в звичайному режимі через кілька хвилин. Примітка:
- Проводьте повторну зарядку акумуляторної батареї тільки після її розрядки.
- Проводьте зарядку акумуляторів при температурі від 0°С до +35°С.
Індикатор заряду батареї на індикаторі роботи (4) показує стан батареї.
Не заряджайте машинку поруч з джерелами тепла або під впливом сонячних променів.
Примітка:
Намагайтеся уникати тривалої безперервної зарядки (більше 3 годин) - це може скоротити термін служби акумулятора.

ЕКСПЛУАТАЦІЯ

ПІДГОТОВКА ДО РОБОТИ
• Вийміть машинку для стрижки волосся з упаковки.
• Перед початком стрижки увімкніть машинку для стрижки волосся і переконайтеся, що вона працює без збоїв, хід лез плавний.* Перед включенням машинки для стрижки волосся змастіть ріжучі леза декількома краплями олії з маслянки (8), що входить в комплект поставки.
• Якщо на лезах є надлишок мастила, видаліть його за допомогою сухої тканини.

РЕГУЛЬОВАНА ДОВЖИНА ЗРІЗУ
Ручка регулювання довжини зрізу (3), розташована на лівій стороні машинки, дозволяє легко регулювати довжину зрізаних волосся, тримаючи машинку в робочому положенні.
При цьому можна плавно змінювати довжину зрізаних волосся без використання додаткових насадок. Зміна положення ручки регулювання дає необхідну довжину зрізу, яка плавно змінюється в міру опускання і піднімання важеля.Використання ручки збільшує термін служби лез, оскільки при переміщеннілеза щоразу працюють різні ділянки ріжучих поверхонь.

УКРАЇНСЬКА

Ручка регулювання також допомагає звільнити затиснуті між лезами жорсткі волосся.
Для цього кілька разів швидко підніміть і опустіть ручку регулювання.
Проводьте цю операцію на холостому ходу, а також після закінчення кожної стрижки для видалення залишків волосся.
Якщо волосся видаляються з працею і машинка перестала стригти, почистіть і змастіть леза.

РЕГУЛЮВАННЯ ТА ЧИСТКА СТРИГУЧОГО БЛОКУ
Розбирання
• Обесточьте прилад. Вимкніть машинку і від'єднайте її від зарядного пристрою.
• Змітайте зовнішні волосся.
Видаліть великі волоски з поверхні лез щіточкою для чищення.
• Відкрутіть кріпильні гвинти. Використовуйте відповідну хрестову викрутку, щоб повністю викрутити два гвинти, що утримують нерухомий ніж.
Притримуйте леза пальцем, щоб рухливий ніж не вискочив під дією пружини.
• Розділіть ножі.
Акуратно зніміть нерухоме і рухоме леза.
• Очистіть внутрішню порожнину.
Вимітіть щіткою все скупчилися волосся з посадкового місця на корпусі машинКі, навколо ексцентрика і пружинного механізму.
• Очистіть самі леза.
Ретельно пройдіться щіткою між зубцями і по плоским внутрішнім поверхням обох ножів.
При сильному забрудненні протріть метал серветкою, змоченою в спеціальному очищувачі або спирті, і дайте деталям повністю висохнути.
Збірка і регулювання
• Встановіть рухливий ніж на пластикову направляючу в корпусі машинки.
• Прикладіть нерухомий ніж і злегка закрутіть обидва кріпильних гвинта, але не затягуйте їх до кінця, щоб залишилася можливість відрегулювати положення.
• Вирівняйте леза. Посуньте бічний важіль регулювання в крайнє положення (мінімальний зріз). Виставте ножі так, щоб зубці рухомого ножа знаходилися на 0,5–1 мм нижче краю зубців нерухомого ножа і були строго паралельні йому.
• Утримуючи ножі в правильному положенні, остаточно затягніть кріпильні гвинти.
• Нанесіть масло. Капніть по 1 краплі спеціального масла для машинок в 3-4 точках уздовж ріжучої кромки лез і в місця тертя з боків.
• Розподіліть мастило. Увімкніть машинку на 10-15 секунд, щоб масло рівномірно розподілилося, потім вимкніть і протріть корпус сухою серветкою.
Важливо:
Ніколи не виставляйте рухливий ніж врівень або вище нерухомого —це призведе до порізів шкіри під час стрижки. Також не промивайте зібраний сталевий блок під водою, щоб уникнути корозії внутрішніх пружин і лез.

ЕКСПЛУАТАЦІЯ
Рекомендується почати з налаштування на найбільшу довжину зрізу, а потім зменшувати її, поки не досягнете бажаної довжини волосся.
1. Поверніть ручку регулювання довжини зрізу (3) в потрібне положення.
2. Натисніть кнопку ввімкнення/вимкнення (4), щоб увімкнути пристрій.
3. При включенні машинки для стрижки волосся кнопкою вкл./ викл. (4) загоряться значки на LED дисплеї з індикаторами (5) - Рівень заряду батареї, Час роботи, що залишився в %.

ТУРБО-РЕЖИМ
При включенні машинки для стрижки волосся включається робота в стандартному режимі, для переходу в турбо-режим повторно натисніть на кнопку вкл./ викл. (4) машинки для стрижки волосся.
При перемиканні на турборежим на дисплеї загориться відповідний індикатор турборежиму-Turbo і зміниться кількість обертів на LED дисплеї.

Примітка:
Індикатор необхідності змащення лез у вигляді мерехтливого значка краплі олії на LED дисплеї вказує на необхідність змащення лез машинки для стрижки волосся.

УКРАЇНСЬКА

СТРИЖКА
• Посадіть людини таким чином, щоб його голова була приблизно на рівні ваших очей, прикрийте його плечі рушником і розчешіть волосся за допомогою гребінця.
• Візьміть знімну насадку, вставте напрямні у відповідні пази на приладі і акуратно засуньте до клацання.
• Ви можете стригти і без насадки – зніміть її, діючи в зворотному порядку.
• Завжди рухайте машинку для стрижки проти напрямку росту волосся, інакше волосся не буде підстрижено належним чином.
• Після закінчення роботи не забувайте вимикати машинку для стрижки волосся.

НАСАДКИ ДЛЯ СТРИЖКИ ВОЛОССЯ
Насадка для стрижки волосся №1 залишає 3-міліметрову довжину волосся.
Насадка для стрижки волосся №2 залишає 6-міліметрову довжину волосся.
Насадка для стрижки волосся №3 залишає 9-міліметрову довжину волосся.
Насадка для стрижки волосся №4 залишає 12-міліметрову довжину волосся.
Кожна насадка відзначена відповідним їй номером.
1. Щоб закріпити насадку, тримайте її зубами вгору і рухайте на і вздовж леза ножа, поки вона не буде твердо зафіксована на лезі.
2. Щоб видалити насадку, просто потягніть її вгору.3. У перший раз зістригайте потроху. Не рухайте машинку з насадкою по волоссю швидше, ніж вона встигає зістригати.
Не забувайте часто розчісувати волосся, щоб видалити зрізане волосся і контролювати форму зачіски.

РЕКОМЕНДАЦІЇ ПО СТРИЖЦІ
• Зрізайте невелику кількість волосся за один прохід – в разі необхідності завжди можна повернутися до вже обробленому ділянці для додаткової стрижки.
• Розчісуйте волосся гребінцем для виявлення нерівних пасом.
• Для першого разу краще залишити після стрижки більш довге волосся.
• У міру освоєння машинки для стрижки волосся ви зможете самостійно моделювати необхідні зачіски.
• Щоб стрижка вийшла рівною, не ведіть машинку для стрижки волосся швидше, чим вона встигає зістригати волосся. Під час стрижки якомога частіше вичісуйте зрізані волосся.
Завжди знімайте невелику кількість волосся за один раз. Ви завжди зможете зрізати більше волосся пізніше.
• Завжди рухайте машинку для стрижки волосся проти напрямку росту волосся, інакше волосся не буде підстрижено належним чином.
• Для досягнення рівної стрижки слід упевнитися, що плоска сторона знімною насадки повністю прилягає до голови.

Щоб добре підстригти кучеряве, рідке або довге волосся, направляйте волосся на ріжучий блок машинки за допомогою гребінця для укладання.
Необхідно регулярно видаляти Зістрижені волосся зі знімною насадки.
Якщо на знімній насадці накопичилося занадто багато волосся, зніміть її з приладу і здуйте і/або струсіть волосся з насадки.

Примітка:
Машинка для стрижки проходила на виробництві перевірку працездатності.
На ножах можуть зустрічатися не видалені залишки синтетичного волоса після такої перевірки. Це не результат користування приладом, а результат перевірки і є нормою.

ТРАНСПОРТУВАННЯ, ЧИЩЕННЯ ТА ЗБЕРІГАННЯ

ТРАНСПОРТУВАННЯ. Транспортувати прилад необхідно будь-яким видом критого транспорту із застосуванням правил закріплення вантажів, що забезпечують збереження товарного вигляду виробу і / або упаковки і його подальшої безпечної експлуатації. А також виключаючи можливість проникнення вологи на будь-який вид упаковки або вироби при транспортуванні будь-яким видом транспорту.
Забороняється піддавати прилад ударним навантаженням при вантажно-розвантажувальних роботи.
ЧИСТКА. Увага! Ніколи не мийте частини приладу в посудомийній машині.
Не використовуйте хімікати та абразивні речовини. Завжди від'єднуйте прилад від мережі

перед чищенням.
Зніміть знімну насадку. Щіточкою для чищення лез струсіть волосся з насадки, блоку стрижки з лезами.
Леза обов'язково повинні бути змащені. Нанесіть по 2-3 краплі олії з маслянки на леза машинки.
Очистіть моторну частину м'якою тканиною. Не мийте машинку для стрижки волосся під струменем води і не занурюйте у воду або інші рідини. Очистіть за допомогою щіточки для чищення леза машинки і насадки до неї. Протріть корпус сухою м'якою тканиною.
Переконайтеся, що прилад і все його додаткове обладнання чисте, перед тим як складати його на зберігання. Зберігати прилад слід в сухому місці.
УВАГА: Для забезпечення тривалої і надійної роботи приладу, після кожної стрижки леза слід регулярно чистити і змащувати спеціальним маслом.
Після змащення маслом увімкніть електричну машинку для стрижки волосся, щоб масло рівномірно розподілилося між лезами, і перевірте рівномірність їх ходу. Витріть виступило масло.
Не рекомендується застосовувати для змащення масло для волосся, жири і масла, розбавлені гасом або іншими розчинниками.
ЗБЕРІГАННЯ. Прилад необхідно зберігати в закритому приміщенні, в умовах, що передбачають збереження товарного вигляду виробу і його подальшої безпечної експлуатації.
Переконайтеся, що прилад і всі його аксесуари повністю висушені, перед тим, як складати його на зберігання.

ПРАВИЛА УТИЛІЗАЦІЇ ПРИЛАДУ

Прилад і пакувальні матеріали повинні бути утилізовані з найменшою шкодою для навколишнього середовища і відповідно до правил по утилізації відходів у Вашому регіоні.
ВИМІСТ БАТАРЕЇ:
- Акумулятор повинен бути видалений з приладу перед його утилізацією;
- прилад повинен бути від'єднаний від живлення під час видалення батареї;
- Акумулятор повинен утилізуватися безпечно.

УМОВИ ГАРАНТІЙНОГО ОБСЛУГОВУВАННЯ

Купуючи виріб, вимагайте його перевірки у вашій присутності і заповнення гарантійного талона (штамп торговельної організації, дата продажу та підпис продавця). Без надання цього гарантійного талона або при його неправильному заповненні претензії щодо якості не приймаються і гарантійний ремонт не проводиться. Гарантійний талон слід пред'являти при будь-якому зверненні до сервісного центру протягом усього терміну гарантії.
Виріб приймається на сервісне обслуговування тільки повністю комплектним.
Гарантійний термін обчислюється з моменту продажу покупцю.
Просимо вас також зберігати документи, що підтверджують дату купівлі виробу (товарний або касовий чек). Умовою безкоштовного гарантійного обслуговування вашого виробу є його правильна експлуатація, що не виходить за межі особистих побутових потреб, відповідно до вимог інструкції з експлуатації виробу, відсутність механічних пошкоджень та наслідків недбалого поводження з виробом. Гарантія поширюється на всі виробничі та конструктивні дефекти, виявлені під час гарантійного терміну. У цей період дефектні деталі підлягають безкоштовній заміні у гарантійному сервісному центрі.

ГАРАНТІЯ НЕ ПОШИРЮЄТЬСЯ

Гарантійні зобов'язання не поширюються на витратні елементи та матеріали (картриджі, акумуляторні джерела живлення, батареї тощо), а також на ремонт або заміну частин, що природно зношуються в процесі експлуатації: ножів, ґрат, шнеків, завантажувальних горловин, насадок, віночків, дисків, терок, кришок, гачків, штовхачів, валів для насадок, осей приводу чоппера, склянок, рожків, змінних пластин, знімних секцій, концентраторів, сіток, мішків, пилосборників, щіток, чаш, колб, ущільнювачів, змінних фільтрів, шлангів, підставок, телескопічних трубок, вішалок, дощок, рукавичок, скребків, серветок, лійок, кабелів зарядки, роз'ємів, штепселів, шампунів, рідин тощо.
1. Гарантія не поширюється на вироби з зовнішніми механічними пошкодженнями.
2. Гарантія не поширюється на вироби з пошкодженнями, спричиненими:
• неправильною експлуатацією, недбалим пошкодженням, неправильним підключенням, недотриманням інструкції;
• використанням мийних засобів, що не підходять для даного виробу, а також

УКРАЇНСЬКА

перевищенням рекомендованої дози мийних засобів;
• засміченням бойлера, патрубків, клапана або резервуара для води органічними, сольовими або мінеральними відкладеннями;
• несвоєчасною чисткою фільтрів, пилосборників та інших частин і аксесуарів, які потребують періодичної чистки та заміни;
• потраплянням всередину сторонніх предметів, рідин, комах, гризунів тощо;
• пошкодженням електричних шнурів;
• підключенням до мережі з напругою, відмінною від зазначеної в інструкції з експлуатації на даний виріб, або з невідповідністю параметрів живлячої мережі;
• ремонтом виробу особами, які не мають відповідної кваліфікації, а також порушенням умов експлуатації виробу;
• впливом високих зовнішніх температур на нетермостійкі частини виробу;
• діями непереборної сили (пожежа, повінь, блискавка тощо);
• нещасними випадками, навмисними або необережними діями споживача або третіх осіб.
3. Періодичне обслуговування відповідно до інструкції з експлуатації не покривається гарантією.
4. Гарантійний ремонт не буде здійснено, якщо раніше ремонт виробу здійснювався особою або організацією, що не мають авторизації від імпортера.
5. Перед увімкненням техніки ретельно вивчіть додану інструкцію. При недотриманні умов експлуатації втрачається право на гарантійний ремонт.
6. Гарантія не поширюється на вироби, що використовуються в промислових і/або комерційних цілях.
7. Реалізований товар не призначений для використання особами (включаючи дітей) за відсутності в них необхідного досвіду або знань.
8. Компанія не несе відповідальності за поломку техніки, травми та пошкодження майна, спричинені помилковим вибором товару або його неправильною або самостійною установкою.

Виробник: Іст Марк Глобал Лімітед, КНР
Інформацію про дату виробництва можна знайти на окремій упаковці.
З питань гарантійного обслуговування звертайтесь за місцем придбання цього приладу.
Термін служби - тридцять шість місяців

ҚАЗАҚ



Машинаны іске қоспас бұрын нұсқаулықты мұқият оқып шығыңыз.
Нұсқаулықты сақтаңыз, болашақта сізге қажет болуы мүмкін.
Бұл құрылғы шашты кесуге, сондай-ақ шашты модельдеуге арналған.
Үй шаруашылығында пайдалану үшін, өнеркәсіптік пайдалануға жарамайды.
Маңызды! Істен шығуды болдырмау үшін суық мезгілде
сатып алынған аспап, электр желісіне қосылғанға дейін бөлме
температурасында кем дегенде төрт сағат ұстау керек.

ТЕХНИКАЛЫҚ СИПАТТАМАЛАРЫ

Номиналды қоректену кернеуі: 5В ⎓ 1000мА
(қуат көзі кірмейді)
Номиналды қуат тұтыну: 5 Вт
Батареяның сипаттамалары: 3,7 В, 1800 мАч Li-ion
С типті қосқыш
ЕАЭО (Беларусь, Ресей, Армения, Қазақстан, Қырғызстан)
елдерінде және Украинада, Грузияда, Әзірбайжанда
стандартты кепілді мерзімі – жиырма төрт ай

ПАЙДАЛАНУ КЕЗІНДЕГІ САҚТЫҚ ШАРАЛАРЫ

• Құрылғыны қолданар алдында осы нұсқаулықты мұқият оқып шығыңыз.
• Назар аударыңыз! Құрылғыны дұрыс пайдаланбаған жағдайда ықтимал жарақаттар, құралдың сынуы, материалдық зиян келтіру немесе пайдаланушының денсаулығына зиян келтіру мүмкін.
• Бастапқы қосар алдында өнімнің техникалық сипаттамалары қуат параметрлеріне сәйкес келетіндігін тексеріңіз.
• Аспап физикалық, сенсорлық немесе ақыл-ой қабілеті төмен немесе өмірлік тәжірибесі немесе білімі жоқ адамдар (балаларды қоса алғанда), егер олар бақылауда болмаса немесе олардың қауіпсіздігіне жауапты адамның аспапты пайдалануы туралы нұсқау берілмесе, пайдалануға арналмаған.
• Құрылғыны қараусыз қалдырмаңыз. Құралмен ойын ойнауға жол бермеу үшін балалар бақылауда болуы керек.
• Осы Нұсқаулыққа сәйкес тек тұрмыстық мақсаттарда пайдаланыңыз пайдалану.
• Құралды тек осы Нұсқаулықта сипатталғандай мақсатына сай пайдаланыңыз. Басқа құрылғылардың саптамалары мен сымдарын пайдаланбаңыз. Жеткізілмеген керек-жарақтарды пайдаланбаңыз.
• Назар аударыңыз! Батареяны қайта зарядтау үшін құрылғымен бірге келетін стандартты қуат сымын ғана пайдаланыңыз.
* Электрлік шаш қию машинасы құрылғыда белгіленген қауіпсіз ультра төмен к ернеумен ғана қоректенуі керек.
• Құрылғыны тек құрылғымен бірге жеткізілетін қуат сымымен пайдалану керек.
• Егер сым зақымдалған болса, сондай-ақ құрылғының өзі зақымдалған немесе ақаулы болса, құрылғыны пайдаланбаңыз. Оны қызмет көрсету орталығына апарыңыз.
• Қуат сымы зақымдалған кезде оны өндірушіден немесе сервистік қызметтен алынған арнайы жинақпен ауыстыру керек.
* Құрылғыны жөндеу тек уәкілетті қызмет көрсету орталығында жүзеге асырылуы керек. Құрылғыны өзіңіз жөндемеңіз.
• Қуат сымын тартпаңыз, қуат сымын құрылғының айналасына бұрамаңыз немесе орамаңыз.
• Қуат сымын үстелдің шетінен немесе ыстық беттердің үстінен іліп қоймаңыз.
• Шашқа арналған қайшыны раковинаға түсетін жерлерде және т. б. қоймаңыз немесе сақтамаңыз.
• Жұмысты бастамас бұрын пышақтардың дұрыс орнатылғанын тексеріңіз.
• Құрылғыны тастамаңыз. Құрылғыдағы тесіктер мен ойықтарға бөгде заттарды салмаңыз.
Өнімнің корпусындағы тесіктерге бөгде заттар мен сұйықтықтардың түсуіне жол бермеңіз.
• Жұмыс кезінде құрылғыны кез-келген бетке қоймаңыз, себебі бұл жарақатқа немесе мүлікке зиян келтіруі мүмкін.
• Жарақат алу немесе тоқ соғу қаупін азайту мақсатында:
- Тазалау алдында құрылғыны ажыратыңыз.
- Құрылғыны ваннаға, раковинаға немесе су төгетін жерге қоймаңыз.
- Жуынатын бөлмелерде және судың жанында ванна немесе душ қабылдау кезінде

ҚАЗАҚ

құрылғыны пайдаланбаңыз.
- Құрылғыны дымқыл ортаға, суға немесе басқа сұйықтықтарға салмаңыз.
- Суға түскен құрылғыға қол тигізбеңіз. Оны дереу электр желісінен ажыратыңыз.
• Электр тогы мен өрттің алдын алу үшін Құрылғыны суға немесе басқа сұйықтықтарға батырмаңыз. Егер бұл орын алса, өнімді ұстамаңыз, оны дереу электр желісінен ажыратыңыз және тексеру үшін қызмет көрсету орталығына хабарласыңыз.
• Зақымдалған тарақтары немесе тістерінің бірі бар электрлік шаш кескішті пайдаланбаңыз - бұл жарақатқа әкелуі мүмкін.
• Егер сіз оны пайдаланбасаңыз, сондай-ақ тазаламас бұрын құрылғыны желіден ажыратыңыз.
• Жұмыс істейтін құрылғының жанында балалар немесе мүгедектер болса, өте сақ болыңыз.
• Үй-жайдан тыс жерде қолдануға болмайды.
• Терінің қабынуы үшін электр шашты қайшыны пайдаланбаңыз.
• Электрлік жануарлардың шаш қырғышымен қырқуға болмайды.
• НАЗАР АУДАРЫҢЫЗ: ПЫШАҚТАРДЫ ҮНЕМІ МАЙЛАҢЫЗ.
• Өндіруші өнімнің қауіпсіздігіне, жұмыс қабілеттілігіне және функционалдығына түбегейлі әсер етпейтін дизайнына қосымша ескертусіз шамалы өзгерістер енгізу құқығын өзіне қалдырады.
• Осы нұсқаулықты сақтаңыз.



- Құралды ванна бөлмесінде, себезгі кабинасында немесе суы толған бассейнде пайдаланбаңыз.
НАЗАР АУДАРЫҢЫЗ! Құралды ванна бөлмелерінде, себезгі бөлмесінде, бассейндерде және т.б. судың жанында пайдаланбау.

ЕСКЕРТУ

Бұл электрлік шаш қырғышты зарядтау кезінде пайдалануға болады.
• Зарядтау уақыты 3 сағатқа дейін.
• МАҢЫЗДЫ! Әрбір шаш қию алдында пышақтарды майлаңыз!

БАТАРЕЯНЫ ЗАРЯДТАУ

Назар аударыңыз! Қуат көзі электр шаш қиюға арналған машинаның (бұдан әрі - шаш қиюға арналған машинаның) жиынтығына кірмейді.
Құрылғыны бірінші рет қолданар алдында толық зарядтау керек.
Шаш кескіш кабелін қосу үшін USB қуат сымын (7) розеткаға салыңыз.
Шаш кескішті USB қуат сымы (7) арқылы қуат көзіне қосыңыз.
LCD дисплейінде (4) батареяның қалған шамы жанып, зарядтау шамы жылылықтайды.
Құрылғы толық зарядталған кезде зарядтау шамы бірден жанбауы және бірнеше минуттан кейін қалыпты режимде қосылуы мүмкін.
Ескерту:
- Батарея заряды таусылғаннан кейін ғана қайта зарядтаңыз.
- Батареяларды 0°С-тан +35°С-қа дейінгі температурада зарядтаңыз.
(4) жұмыс индикаторындағы қалған батарея индикаторы батареяның күйін көрсетеді.
Машинаны жылу көздерінің жанында немесе күн сәулесінің әсерінен зарядтамаңыз.
Ескерту:
Ұзақ үздіксіз зарядтаудан аулақ болыңыз (3 сағаттан астам) - бұл батареяның қызмет ету мерзімін қысқартуы мүмкін.

ПАЙДАЛАНУ

ЖҰМЫСҚА ДАЙЫНДЫҚ
• Шаш кескішті орамнан алыңыз.
• Шаш қиюды бастамас бұрын, қайшыны қосыңыз және оның үздіксіз жұмыс істейтініне көз жеткізіңіз, пышақтардың жүрісі тегіс.

• Шаш қайшыны қоспас бұрын, кескіш пышақтарды жеткізілімге кіретін май (8) майының бірнеше тамшысымен майлаңыз.
• Егер пышақтарда артық май болса, оны құрғақ шүберекпен алып тастаңыз.

РЕТТЕЛЕТІН КЕСУ ҰЗЫНДЫҒЫ
Машинаның сол жағында орналасқан кесу ұзындығын реттеу тұтқасы (3) қайшыны жұмыс күйінде ұстау арқылы кесілген шаштың ұзындығын оңай реттеуге мүмкіндік береді. Бұл жағдайда сіз қосымша саптамаларды қолданбай, кесілген шаштың ұзындығын бірқалыпты өзгерте аласыз. Реттеу тұтқасының орнын өзгерту қажетті кесу ұзындығын береді, ол тұтқаны түсіріп, көтерген сайын біркелкі өзгереді.Тұтқаны пайдалану пышақтардың қызмет ету мерзімін ұзартады, себебі ол қозғалған кездепышақтар әр уақытта кесу беттерінің әртүрлі бөліктерінде жұмыс істейді.Реттеу тұтқасы сонымен қатар пышақтар арасында қысылған қатты шашты босатуға көмектеседі. Мұны істеу үшін реттеу тұтқасын бірнеше рет тез көтеріп, төмендетіңіз.
Бұл операцияны бос жүріс кезінде, сондай-ақ шаштың қалдықтарын кетіру үшін әр кесу аяқталғаннан кейін жасаңыз.Егер шаш қиыңға соқса және машина кесуді тоқтатса, пышақтарды тазалап, майлаңыз.

САҚИНАНЫ РЕТТЕУ ЖӘНЕ ТАЗАЛАУ
Бөлшектеу
• Құрылғыны өшіріңіз. Машинаны өшіріп, оны зарядтағыштан ажыратыңыз.
• Сыртқы шашты сыпырыңыз.
Пышақтардың бетіндегі үлкен түктерді щеткамен алып тастаңыз.
• Бекіту бұрандаларын бұрап алыңыз. Сәйкес Филлипс бұрағышын пайдаланыңыз бекітілген пышақты ұстайтын екі бұранданы толығымен алыңыз.
Жылжымалы пышақ серіппенің әсерінен шықпауы үшін пышақтарды саусағыңызбен ұстаңыз.
• Пышақтарды бөліңіз.
Қозғалмайтын және қозғалмалы пышақтарды абайлап алыңыз.
• Ішкі қуысты тазалаңыз.
Машиналардың корпусындағы орындықтан жиналған барлық шашты щеткамен тазалаңызки, эксцентрик пен серіппелі механизмнің айналасында.
• Пышақтарды өзіңіз тазалаңыз.
Тістердің арасына және екі пышақтың тегіс ішкі беттеріне щеткамен мұқият өтіңіз.
Қатты ластанған кезде металды арнайы тазартқышқа немесе алкогольге малынған шүберекпен сүртіңіз және бөлшектерді толығымен құрғатыңыз.
Құрастыру және реттеу
• Жылжымалы пышақты машинаның корпусындағы пластикалық рельске орнатыңыз.
•Бекітілген пышақты бекітіп, бекіту бұрандаларының өкеуін де аздап бұраңыз, бірақ позицияны реттеу мүмкіндігі қалуы үшін оларды соңына дейін қатайтпаңыз.
• Пышақтарды туралаңыз. Бүйірлік реттеу тұтқасын шеткі күйге сырғытыңыз (минималды кесу).
Пышақтарды қозғалмалы пышақтың тістері қозғалмайтын пышақтың тістерінің шетінен 0,5–1 мм төмен және оған қатаң параллель болатындай етіп орналастырыңыз.
• Пышақтарды дұрыс күйде ұстаңыз және бекіту бұрандаларын біржола қатайтыңыз.
• Майды жағыңыз. Пышақтардың кесу жиегі бойымен 3-4 нүктеге және бүйірлеріндегі үйкеліс орындарына 1 тамшы арнайы машина майын тамызыңыз.
• Майлауды таратыңыз. Майды біркелкі тарату үшін машинаны 10-15 секундқа қосыңыз, содан кейін өшіріп, корпусты құрғақ шүберекпен сүртіңіз.
Маңызды:

ҚАЗАҚ

Ешқашан қозғалмалы пышақты қозғалмайтын пышақтың үстіне немесе үстіне қоймаңыз-бұл кесу кезінде терінің кесілуіне әкеледі. Сондай-ақ жинағаныңызды жууға болмайды ішкі серіппелер мен пышақтардың коррозиясын болдырмау үшін су астындағы Болат блок.

Пайдалану
Кесудің ең үлкен ұзындығын орнатудан бастау ұсынылады, содан кейін оны шаштың қажетті ұзындығына жеткенше азайтыңыз.
1. Кесу ұзындығын реттеу тұтқасын (3) дұрыс күйге бұраңыз.
2. Құрылғыны қосу үшін Қосу/Өшіру түймесін (4) басыңыз.
3. Шашты қайшыны қосқанда, қосу түймесін басыңыз./ өшіру. (4) индикаторлары бар LED дисплейдегі белгішелер жанады (5) - батарея деңгейі, қалған жұмыс уақыты %.

ТУРБО РЕЖИМІ
Шашты қайшыны қосқан кезде жұмыс стандартты режимде қосылады, турбо режиміне өту үшін Қосу түймесін қайта басыңыз./ өшіру. (4) шашқа арналған қайшылар.
Турбо режиміне ауысқан кезде дисплейде Турбо режимінің тиісті индикаторы - Turbo жанады және LED дисплейдегі айналымдар саны өзгереді.

Ескерту:
Жарықдиодты дисплейдегі жарқыраған май тамшысының белгішесі түріндегі пышақтарды майлау қажеттілігінің индикаторы қайшының пышақтарын майлау қажеттілігін көрсетеді.

Шаш қию
• Адамды басы шамамен бір деңгейде болатындай етіп отырғызыңыз көздеріңіз, оның иықтарын сүлгімен жауып, шашыңызды тарақпен тараңыз.
• Алынбалы саптаманы алыңыз, бағыттағыштарды тиісті ойықтарға салыңыз құрылғыны және ақырын басқанша сырғытыңыз.
• Сіз саптамасыз да кесуге болады-оны кері тәртіпте алып тастаңыз.
• Әрқашан қайшыны шаштың өсу бағытына қарсы жылжытыңыз, әйтпесе шаш дұрыс кесілмейді.
• Жұмыс аяқталғаннан кейін, шашты қайшыны өшіруді ұмытпаңыз.

ШАШ ҚИЮҒА АРНАЛҒАН САПТАМАЛАР
№1 шаш қию қондырғысы шаштың 3 мм ұзындығын қалдырады.
№2 шаш қию қондырғысы шаштың 6 мм ұзындығын қалдырады.
№3 шаш қиюға арналған саптама шаштың 9 мм ұзындығын қалдырады.
№4 шаш қию қондырғысы шаштың 12 мм ұзындығын қалдырады.
Әрбір саптама оған сәйкес нөмірмен белгіленген.
1. Саптаманы бекіту үшін оны тістеріңізбен жоғары ұстап, пышақтың үстінен және бойымен жылжытыңыз
пышақ пышаққа мықтап бекітілгенше.
2. Саптаманы алу үшін оны жоғары қарай тартыңыз.3. Бірінші рет бірте-бірте кесіңіз. Шашқа арналған саптамасы бар машинаны кесуге қарағанда тезірек жылжытпаңыз. Кесілген шашты кетіру және шаш үлгісін бақылау үшін шашты жиі тарауды ұмытпаңыз.

ШАШ ҚИЮ БОЙЫНША ҰСЫНЫСТАР
• Бір өтуде Шаштың аз мөлшерін кесіңіз-қажет болса, қосымша кесу үшін әрқашан өңделген аймаққа оралуға болады.
* Біркелкі емес жіптерді анықтау үшін шашыңызды тарақпен тараңыз.

* Бірінші рет шаш қиюдан кейін ұзын шашты қалдырған дұрыс.
* Шашты қайшыны игере отырып, сіз қажетті шаш үлгілерін өзіңіз модельдей аласыз.
• Шаш қиюды біркелкі ету үшін қайшыны тезірек ұстамаңыз,
ол шашты қалай кесуге үлгереді. Кесу кезінде кесілген шашты мүмкіндігінше жиі тараңыз. Әрқашан бір уақытта Шаштың аз мөлшерін алып тастаңыз. Сіз әрқашан кейінірек көбірек шашты кесуге болады.
• Әрқашан шашты қайшыны шаштың өсу бағытына қарсы жылжытыңыз, әйтпесе шаш дұрыс кесілмейді.
• Біркелкі кесуге қол жеткізу үшін алынбалы саптаманың тегіс жағы басына толығымен сәйкес келетініне көз жеткізу керек.

Бұйра, сирек немесе ұзын шашты жақсы кесу үшін шашты сәндеу тарағымен қайшының кесу блогына бағыттаңыз.
Алынбалы саптамадан кесілген шашты үнемі алып тастау керек.
Егер алынбалы саптамада тым көп шаш жиналса, оны құрылғыдан алып тастаңыз және шашыңызды саптамадан үрлеңіз және/немесе шайқаңыз.

Ескерту:
Қайшы өндірісте жұмыс қабілеттілігін тексеруден өтті.
Мұндай тексеруден кейін пышақтарда синтетикалық шаштың жойылмаған қалдықтары пайда болуы мүмкін. Бұл құрылғыны пайдаланудың нәтижесі емес, Тексеру нәтижесі норма болып табылады.

ҚҰРАЛДЫ КӘДЕГЕ ЖАРАТУ ҚАҒИДАЛАРЫ

Құрылғы мен орау материалдары қоршаған ортаға ең аз зиян келтіріп және сіздің аймағыңыздағы Қалдықтарды кәдеге жарату ережелеріне сәйкес жойылуы керек.
Батареяны алып тастау:
- батареяны қоқысқа тастамас бұрын құрылғыдан шығарып алу керек;
- батареяны алу кезінде құрылғыны қуат көзінен ажырату керек;
- батареяны қауіпсіз түрде тастау керек.

КЕПІЛДІКТІ ҚЫЗМЕТ КӨРСЕТУ ШАРТТАРЫ

Тасымалдау. Аспапты бұйымның және/немесе қаптаманың тауарлық түрінің сақталуын және оның одан әрі қауіпсіз пайдаланылуын қамтамасыз ететін жүктерді бекіту қағидаларын қолдана отырып, жабық көліктің кез келген түрімен тасымалдау қажет-пар.
Сондай-ақ кез келген көлік түрімен тасымалдау кезінде қаптаманың немесе бұйымның кез келген түріне ылғалдың ену мүмкіндігін қоспағанда.Тиеу-түсіру кезінде аспапты соққы жүктемелеріне ұшыратуға тыйым салынадыжұмыс.
Тазалау. Назар аударыңыз! Құрылғының бөліктерін ешқашан ыдыс жуғышта жууға болмайды. Химиялық заттар мен абразивті заттарды қолданбаңыз. Тазалау алдында құрылғыны әрқашан желіден ажыратыңыз. Алынбалы саптаманы алыңыз. Пышақ щеткасымен шашты саптамадан, пышақтармен кесу блогынан шайқаңыз. Пышақтарды майлау керек. Қайшының пышақтарына 2-3 тамшы май жағыңыз.Қозғалтқыш бөлігін жұмсақ шүберекпен тазалаңыз. Шаш кескішті су ағынының астында жууға немесе суға немесе басқа сұйықтықтарға батыруға болмайды. Қайшының жүзін және оған арналған саптаманы тазалау үшін щетканы пайдаланыңыз. Корпусты құрғақ, жұмсақ шүберекпен сүртіңіз. Сақтау үшін жинамас бұрын құрылғының және оның барлық қосымша жабдықтарының таза екеніне көз жеткізіңіз. Құрылғыны құрғақ жерде сақтау керек.Назар аударыңыз: құрылғының ұзақ және сенімді жұмысын қамтамасыз ету үшін пышақты әр қырқудан кейін үнемі тазалап, арнайы маймен майлау керек. Маймен майланғаннан кейін, майды пышақтардың арасына біркелкі тарату үшін шашты қайшыны электрлік етіп қосыңыз және оның біркелкілігін тексеріңіз олардың қозғалысы. Шығыңқы майды сүртіңіз.Майлау үшін керосинмен

ҚАЗАҚ

немесе басқа еріткіштермен сұйылтылған шаш майын, майларды және майларды қолдану ұсынылмайды.Сақтау. Аспапты өнімнің тауарлық түрін сақтауды және оны одан әрі қауіпсіз пайдалануды көздейтін жағдайларда жабық үй-жайда сақтау қажет.Сақтау үшін жинамас бұрын, құрылғы мен оның барлық керек-жарақтары толығымен кептірілгеніне көз жеткізіңіз.

КЕПІЛДІК ТАРАТЫЛМАЙДЫ

Гарантиялық міндеттемелер алмастырылатын элементтер мен материалдарға (картридждер, аккумуляторлық қоректендіру көздері, батареялар т.б.), сондайақ пайдалану кезінде табиғи жуылып біткен бөліктердің жөндеуіне немесе ауыстырылуына тарамайды: пышақтар, торлар, шнектер, жуктеу мойындары, қосымшалар, қағыштар, дисктер, үккіштер, қақпалар, ілгіштер, итергіштер, қосымшалар үшін валдар, чоппердің жүргізу өстері, стакандар, рожоктар, ауыстырылатын тақтайшалар, алынатын секциялар, концентраторлар, торлар, сумкалар, шаң жинағыштар, щёткалар, ыдыстар, колбалар, тығыздағыштар, ауыстырылатын фильтрлер, шлангтар, тұғырлар, телескоптық түтіктер, ілгіштер, тақтайлар, қолғаптар, қашаулар, салфеткалар, құйғыштар, зарядтау кабельдері, қосқыштар, вилкалар, шампуньдар, сұйықтықтар т.б.

1. Гарантия сыртқы механикалық зақымдаулары бар бұйымдарға тарамайды.
2. Гарантия төмендегі себептерден туындаған зақымдауларға тарамайды:
• Дұрыс пайдаланбау, сақталмау, дұрыс қосылмау немесе берілген нұсқаулықты сақталмау;
• Бұл бұйымға әдемі келмейтін тазалау құралдарын қолдану немесе тазалау құралдарының ұсынылған дозасын асыру;
• Қазанның, құбырлардың, клапанның немесе су резервуарларының органикалық, тұзды немесе минералдық шөгінділермен тығыздалуы;
• Фильтрлердің, шаң жинағыштардың және басқа бөліктер мен аксессуарлардың уақытында тазаланбауы және ауыстырылмауы;
• Ішкі бөлікке бөгде заттардың, сұйықтықтардың, жәндіктердің, кемірушілердің түсуі;
• Электр шнурларының зақымдануы;
• Өнім үшін көрсетілген электр торабының кернеуінен басқа кернеуге қосу немесе қоректендіру торабының параметрлеріне сәйкес келмеу;
• Өнімді тиісінше білімі жоқ адамдар жөндеуі немесе пайдалану шарттарын бұзу;
• Өнімнің ыстыққа төзімсіз бөліктеріне жоғары сыртқы температураның әсері;
• Табиғи апаттардың әсері (өрт, су тасқыны, найзағай т.б.);
• Апаттар, тұтынушының немесе үшінші тұлғалардың әдейі немесе саусыз әрекеттері.
3. Өнімнің пайдалану нұсқауы бойынша периодтық қызмет көрсету жұмыстары гарантияға кірмейді.
4. Егер өнімді алдында импорттаушыдан рұқсат алмаған адам немесе ұйым жөндесе, гарантиялық жөндеу жасалмайды.
5. Құрылғыны қосу алдында берілген нұсқаулықты мұқият оқыңыз. Өнімді пайдалану шарттарын сақталмау гарантиялық жөндеу құқығын жояды.
6. Гарантия өнеркәсіптік және/немесе коммерциялық мақсатта пайдаланылған өнімдерге тарамайды.
7. Сатылатын тауарды қажетті тәжірибесі немесе білімі жоқ адамдар (соның ішінде балалар) пайдалану үшін арналмаған.
8. Компания өнімді дұрыс таңдамау немесе оны дұрыс емес немесе өз бетінше орнатудан туындаған техникалық бұзылулар, жарақаттар және мүлікке келтірілген зиян үшін жауапкерлікке алынбайды.

Өндіруші: Ист Марк Глобал Лимитед, КХР
Жасалған күні туралы ақпаратты жеке қаптамасынан қараңыз
Кепілдік қызметі үшін сатып алған жеріңізге хабарласыңыз.

POLSKI



Przed rozpoczęciem obsługi maszyny należy uważnie przeczytać instrukcję obsługi. Zachowaj instrukcje, możesz ich potrzebować w przyszłości. To urządzenie jest przeznaczone do strzyżenia włosów, a także do modelowania fryzury. Do użytku domowego, nie nadaje się do użytku przemysłowego.**Ważne!** Urządzenie zakupione w zimnych porach roku, aby uniknąć awarii, przed podłączeniem do sieci elektrycznej należy wytrzymać co najmniej cztery godziny w temperaturze pokojowej.

DANE TECHNICZNE

Znamionowe napięcie zasilania: 5V⎓1000mA
(Zasilacz NIE JEST wliczony w cenę)
Znamionowy pobór mocy: 5 W
Parametry baterii: 3.7 V, 1800 mAh Li-ion
Złącze Typu C

Termin gwarancyjny w Unii Europejskiej – dwadzieścia cztery miesiące

ŚRODKI OSTROŻNOŚCI PRZY EKSPŁOATACJI

• Przed uruchomieniem urządzenia należy uważnie przeczytać niniejszą instrukcję.
• Uwaga! W przypadku niewłaściwego użytkowania urządzenia mogą wystąpić potencjalne obrażenia ciała, uszkodzenie urządzenia, uszkodzenie mienia lub uszczerbek na zdrowiu użytkownika.
• Przed pierwszym włączeniem sprawdź, czy Dane techniczne produktu są zgodne z parametrami zasilania.
• Urządzenie nie jest przeznaczone do użytku przez osoby (w tym dzieci) o obniżonych zdolnościach fizycznych, sensorycznych lub umysłowych lub w przypadku braku doświadczenia życiowego lub wiedzy, chyba że są nadzorowane lub poinstruowane o korzystaniu z urządzenia przez osobę odpowiedzialną za ich bezpieczeństwo.
• Nie pozostawiaj włączonego urządzenia bez nadzoru. Dzieci powinny być nadzorowane, aby zapobiec zabawie z urządzeniem.
• Używać wyłącznie do celów domowych zgodnie z niniejszą instrukcją eksploatacja.
• Używać urządzenia wyłącznie zgodnie z jego przeznaczeniem, zgodnie z opisem w niniejszej instrukcji. Nie używaj końcówek i przewodów z innych urządzeń. Nie używaj akcesoriów, które nie znajdują się w zestawie.
• Uwaga! Do celów ładowania akumulatora należy używać wyłącznie standardowego przewodu zasilającego dostarczonego z urządzeniem.
• Elektryczna Maszynka Do Strzyżenia Włosów powinna być zasilana wyłącznie bezpiecznym, bardzo niskim napięciem oznaczonym na urządzeniu.
• Urządzenie powinno być używane wyłącznie z przewodem zasilającym dostarczonym z urządzeniem.
• Nie używaj urządzenia, jeśli przewód jest uszkodzony, a także jeśli samo urządzenie jest uszkodzone lub uszkodzone. Zabierz go do centrum serwisowego.
• W przypadku uszkodzenia przewodu zasilającego należy go wymienić na specjalny zestaw uzyskany od producenta lub serwisu.
• Naprawa urządzenia powinna odbywać się wyłącznie w Autoryzowanym Centrum Serwisowym. Nie naprawiaj urządzenia samodzielnie.
• Nie ciągnij za przewód zasilający, nie skręcaj ani nie nawijaj przewodu zasilającego wokół urządzenia.
• Nie pozwól, aby przewód zasilający zwisał z krawędzi stołu lub nad gorącymi powierzchniami.
• Nie umieszczaj ani nie przechowuj elektrycznej maszynki do strzyżenia włosów w miejscach, w których może spaść do zlewu itp.
• Przed rozpoczęciem pracy sprawdź, czy ostrza są prawidłowo zainstalowane.
• Nie upuszczaj urządzenia. Nie wkładaj ciał obcych do otworów i rowków w urządzeniu. Nie dopuścić do przedostania się ciał obcych i płynów do otworów w korpusie produktu.
• Nie kładź urządzenia na żadnej powierzchni podczas pracy, ponieważ może to spowodować obrażenia ciała lub uszkodzenie mienia.
• W celu zmniejszenia ryzyka obrażeń lub porażenia prądem:
- Odłącz urządzenie przed czyszczeniem.
- Nie przechowuj urządzenia w miejscach, w których może wpaść do wanny, zlewu lub odpływu.
- Nie używaj urządzenia podczas kąpieli lub pod prysznicem, w łazienkach i w pobliżu wody.
- Nie umieszczaj urządzenia w wilgotnym środowisku, wodzie ani innych cieczach.
- Nie dotykaj urządzenia, które dostało się do wody. Odłącz go natychmiast z sieci elektrycznej.
• Aby uniknąć porażenia prądem i pożaru, nie zanurzać urządzenia

POLSKI

do wody lub innych płynów. Jeśli tak ię tało, nie chwytaj produktu, nieLenno odłącz go od zasilania i skontaktuj się z centrum serwisowym w celu sprawdzenia.
• Nie używaj elektrycznej maszynki do strzyżenia włosów z uszkodzonymi grzebieniaminiemi lub jednym z zębów-może to spowodować obrażenia.
• Odłącz urządzenie, jeśli go nie używasz, a także przed czyszczeniem.
• Zachowaj szczególną ostrożność, jeśli obok działającego urządzenia znajdują się dzieci lub osoby niepełnosprawne.
• Nie używać Na Zewnątrz.
• Nie używaj elektrycznej maszynki do strzyżenia włosów w stanach zapalnych skóry.
• Nie należy obcinać Maszynki Do Strzyżenia Włosów elektrycznych.
• UWAGA: REGULARNIE SMARUJ OSTRZA.
• Producent zastrzega sobie prawo bez dodatkowego powiadomienia wnosiać drobne zmiany w konstrukcji wyrobu, nie wpływające radykalnie na jego bezpieczeństwo, funkcjonalność i funkcjonalność.
• Zapisz tę instrukcję.



-Nie używaj urządzenia biorąc kąpiel lub prysznic, w łazienkach i w pobliżu wody.

OSTRZEŻENIE

Ta Elektryczna Maszynka Do Strzyżenia Włosów Może być używana podczasładowanie.
• Czas ładowania do 3 godzin.
• Ważne! Smaruj noże przed każdym cięciem!

ŁADOWANIE BATERII

Uwaga! Zasilacz nie jest dołączony do elektrycznej maszynki do strzyżenia włosów (zwanej dalej maszynką do strzyżenia włosów).Przed pierwszym użyciem urządzenie musi być w pełni naładowane.Włóż przewód zasilający USB (7) do gniazda, aby podłączyć kabel maszynki do strzyżenia włosów.Podłącz maszynkę do strzyżenia włosów za pomocą przewodu zasilającego USB (7) do zasilacza. Na wyświetlaczu LCD (4) zaświeci się wskaźnik naładowania akumulatora i zacznie migać wskaźnik ładowania.Gdy urządzenie jest w pełni naładowane, wskaźnik ładowania może nie zapalić się natychmiast i włączyć się normalnie po kilku minutach. Uwaga:- Ponownie naładuj akumulator dopiero po jego rozładowaniu.- Ładuj akumulatory w temperaturze od 0°C do +35°C. Wskaźnik pozostałego naładowania baterii na wskaźniku pracy (4) pokazuje stan baterii.Nie ładuj maszyny w pobliżu źródeł ciepła lub pod wpływem światła słonecznego.Uwaga:Staraj się unikać długiego ciągłego ładowania (ponad 3 godziny) - może to skrócić żywotność baterii.

EKSPLOATACJA

PRZYGOTOWANIE DO PRACY
• Wyjmij maszynkę do strzyżenia włosów z opakowania.
• Przed rozpoczęciem strzyżenia włącz maszynkę do strzyżenia włosów i upewnij się, że działa płynnie, a ruch ostrzy jest płynny.
• Przed włączeniem maszynki do strzyżenia nasmaruj ostrza tnące kilkoma kroplami oleju z olejarki (8) dołączonej do zestawu.
• Jeśli na ostrzach znajduje się nadmiar oleju smarowego, usuń go suchą szmatką.

REGULOWANA DŁUGOŚĆ CIĘCIA
Pokrętło regulacji długości cięcia (3), znajdujące się po lewej stronie maszyny, umożliwia łatwą regulację długości ciętych włosów, utrzymując maszynę w pozycji roboczej. Dzięki temu może z płynnie zmieniać długość ciętych włoów bez zadodatkowe załączniki.
Zmiana położenia pokrętła regulacji daje wymaganą długość cięcia, która zmienia się płynnie, gdy dźwignia jest opuszczana i podnoszona.
Użycie uchwytu wydłuża żywotność ostrzy, ponieważ za każdym razem podczas przesuwania ostrza działają różne obszary powierzchni tnących.
Pokrętło regulacji pomaga również uwolnić twarde włosy uwięzione między ostrzami. Aby to zrobić, kilkakrotnie szybko podnieś i opuść pokrętło regulacji.
Wykonaj tę operację na biegu jałowym, a także po zakończeniu każdej fryzury, aby usunąć res-

ztki włosów.
Jeśli włosy są usuwane z trudem, a maszyna przestała ciąć, wyczyść i nasmaruj ostrza.

REGULACJA I CZYSZCZENIE ZESPOŁU TNĄCEGO
Demontaż
• Odłącz urządzenie. Wyłącz maszynę i odłącz ją od ładowarki.
• Zamiataj zewnętrzne włosy.
Usuń duże włosy z powierzchni ostrzy szczotką do szorowania.
• Odkręć śruby mocujące. Użyj odpowiedniego śrubokręta krzyżakowego, aby całkowicie odkręć dwie śruby mocujące nieruchomy nóż.
Przytrzymaj ostrza palcem, aby ruchomy nóż nie wyskoczył pod działaniem sprężyny.
• Oddziel noże.
Ostrożnie zdejmij stałe i ruchome ostrza.
• Oczyść wewnętrzną jamę.
Szczotkuj wszystkie nagromadzone włosy z gniazda na korpusie maszyny, wokół mimośrodu i mechanizmu sprężynowego.
• Wyczyść same ostrza.
Ostrożnie przejedź szczotką między zębami i po płaskich wewnętrznych powierzchniach obu noży. W przypadku silnego zabrudzenia wytrzyj Metal ściereczką nasączoną specjalnym środkiem czyszczącym lub alkoholem i pozostaw Części do całkowitego wyschnięcia.
Montaż i regulacja
• Ustaw ruchomy nóż na plastikowej prowadnicy w korpusie maszyny.
• Zamocuj nieruchomy nóż i lekko dokręć obie śruby mocujące, ale nie dokręcaj ich do końca, aby można było wyregulować pozycję.
• Wyrównaj ostrza. Przesuń boczną dźwignię regulacji do skrajnej pozycji (Minimalne cięcie). Ustaw nóże tak, aby zęby ruchomego noża znajdowały się 0,5–1 mm poniżej krawędzi zębów stałego noża i były ściśle równoległe do niego.
• Trzymając nóże we właściwej pozycji, dokręć śruby mocujące.
• Nałóż olej. Upuść 1 kroplę specjalnego oleju do maszyn w 3-4 punktach
wzdłuż krawędzi tnącej ostrzy i do miejsc tarcia po bokach.
• Rozprowadź smar. Włącz maszynę na 10-15 sekund, aby równomiernie rozprowadzić olej, a następnie wyłącz i wytrzyj obudowę suchą szmatką.
Ważny:
Nigdy nie wystawiaj ruchomego noża równo lub wyżej niż nieruchomy-spowoduje to skaleczenie skóry podczas strzyżenia. Nie płucz też zebranych
stalowy blok pod wodą, aby uniknąć korozji wewnętrznych sprężyn i ostrzy.

EKSPLOATACJA
Dobrym pomysłem jest rozpoczęcie od dostosowania do największej długości cięcia, a następnie zmniejszenie go, aż osiągniesz pożądaną długość włosów.
1. Obróć pokrętło regulacji długości cięcia (3) do żądanej pozycji.
2. Naciśnij przycisk włączania / wyłączania (4), aby włączyć urządzenie.
3. Po włączeniu maszynki do włosów przyciskiem ON./ Wył. (4) zaświecą się ikony na wyświetlaczu LED ze wskaźnikami (5) - poziom naładowania baterii, pozostały czas pracy w %.

TRYB TURBO
Po włączeniu maszynki do strzyżenia włosów włącza się tryb standardowy, a następnie ponownie naciśnij przycisk ON, aby przejść do trybu Turbo./ Wył. (4) maszynki do strzyżenia włosów.
Po przełączeniu na tryb turbo na wyświetlaczu zaświeci się odpowiedni wskaźnik trybu turbo-Turbo i zmieni się liczba obrotów na wyświetlaczu LED.

Uwaga:
Wskaźnik potrzeby smarowania ostrzy w postaci migoczącej ikony kropli oleju na wyświetlaczu LED wskazuje potrzebę smarowania ostrzy maszynki do strzyżenia włosów.

STRZYŻENIE
• Posadź osobę w taki sposób, aby jej głowa znajdowała się mniej więcej na wysokości oczu, zakryj ramiona ręcznikiem i przeczesz włosy grzebieniem.
• Weź wyjmowaną dyszę, włóż prowadnice do odpowiednich rowków na i delikatnie wsuń, aż kliknie.

• Możesz ciąć bez dyszy – zdejmij ją, działając w odwrotnej kolejności.
• Zawsze przesuwaj maszynkę do strzyżenia w kierunku przeciwnym do kierunku wzrostu włosów, w przeciwnym razie włosy nie zostaną odpowiednio przycięte.
• Po zakończeniu pracy nie zapomnij wyłączyć maszynki do strzyżenia włosów.

KOŃCÓWKI DO STRZYŻENIA WŁOSÓW
Nasadka do strzyżenia włosów nr 1 pozostawia włosy o długości 3 mm.
Nasadka do strzyżenia włosów nr 2 pozostawia włosy o długości 6 mm.
Końcówka do strzyżenia włosów nr 3 pozostawia 9 mm długości włosów.
Końcówka do strzyżenia włosów nr 4 pozostawia włosy o długości 12 mm.
Każda dysza jest oznaczona odpowiednim numerem.
1. Aby zabezpieczyć nasadkę, przytrzymaj ją zębami do góry i przesuwaj na i wzdłuż ostrza noża, aż będzie mocno osadzona na ostrzu.
2. Aby usunąć dyszę, po prostu pociągnij ją do góry.
3. Za pierwszym razem przycinaj po trochu. Nie przesuwaj maszyny z dyszą po włosach szybciej, niż ma czas na obcięcie.
Pamiętaj, aby często czesać włosy, aby usunąć obcięte włosy i kontrolować kształt fryzury.

ZALECENIA DOTYCZĄCE STRZYŻENIA
• Odetnij niewielką ilość włosów w jednym przejściu – w razie potrzeby zawsze możesz wrócić do już leczonego obszaru w celu dodatkowego strzyżenia.
• Przeczesz włosy grzebieniem, aby odsłonić nierówne pasma.
• Za pierwszym razem lepiej zostawić dłuższe włosy po strzyżeniu.
• Gdy opanujesz maszynkę do strzyżenia włosów, będziesz mógł samodzielnie modelować niezbędne fryzury.
• Aby fryzura była równa, nie prowadź maszynki do włosów szybciej,
czym udaje jej się obciąć włosy. Podczas strzyżenia rozczesz włosy tak często, jak to możliwe. Zawsze usuwaj niewielką ilość włosów na raz. Zawze możez śr-
weź więcej włosów później.
• Zawsze przesuwaj maszynkę do włosów w kierunku przeciwnym do kierunku wzrostu włosów, w przeciwnym razie włosy nie zostaną odpowiednio przycięte.
• Aby uzyskać równomierne cięcie, należy upewnić się, że płaska strona
zdejmowana nasadka całkowicie przylega do głowy.

Aby dobrze przyciąć kręcone, rzadkie lub długie włosy, skieruj włosy na blok tnący maszyny za pomocą grzebienia do stylizacji.
Konieczne jest regularne usuwanie przyciętych włosów z wyjmowanej dyszy.
Jeśli na zdejmowanej dyszy nagromadziło się zbyt dużo włosów, zdejmij ją z urządzenia i zdmuchnij i / lub strząśnij włosy z dyszy.

Uwaga:
Maszynka Do Strzyżenia przeszła kontrolę wydajności w produkcji.
Po takiej kontroli na nożach mogą znajdować się niezasilane pozostałości Włosów Syntetycznych.
Nie jest to wynik korzystania z urządzenia, ale wynik kontroli jest normą.

ZASADY UTYLIZACJI URZĄDZENIA

Urządzenia i materiały opakowaniowe powinny być usuwane przy jak najmniejszej szkodliwości dla środowiska i zgodnie z przepisami dotyczącymi utylizacji odpadów w Twoim regionie.
WYJMOWANIE BATERII:
- przed utylizacją należy wyjąć baterię z urządzenia;
- podczas wyjmowania baterii urządzenie musi być odłączone od zasilania;
- baterię należy zutylizować w bezpieczny sposób.

TRANSPORTOWANIE, CZYSTKA I PRZECHOWYWANIE

TRANSPORTOWANIE. Konieczne jest przetransportowanie urządzenia dowolnym rodzajem transportu krytego z zastosowaniem zasad zabezpieczania ładunków, które zapewniają zachowanie wyglądu produktu i/lub opakowania oraz jego dalszą bezpieczną eksploatację.-tacji. A także eliminując możliwość przenikania wilgoci do dowolnego rodzaju opakowania lub produktu podczas transportu dowolnym środkiem transportu.Zabrania się narażania urządzenia na obciążenia udarowe podczas załadunku i rozładunkupraca.CZYSZCZENIE. Uwaga! Nigdy nie myć części

POLSKI

urządzenia w zmywarce. Nie używaj chemikaliów ani środków ściernych. Zawsze odłączaj urządzenie przed czyszczeniem. Zdejmij zdejmowaną dyszę. Za pomocą szczotki do czyszczenia ostrzy strząśnij włosy z nasadki, bloku strzyżenia ostrzami. Ostrza muszą być nasmarowane.
Nałóż 2-3 krople oleju z olejarki na ostrza maszyny.Wyczyść część silnika miękką szmatką.
Nie myj maszynki do włosów pod bieżącą wodą ani nie zanurzaj jej w wodzie lub innych płynach.
Wyczyść za pomocą szczotki do czyszczenia ostrza maszyny i nasadki do niej. Wytrzyj obudowę suchą, miękką szmatką. Upewnij się, że urządzenie i wszystkie jego dodatkowe wyposażenie są czyste przed złożeniem go do przechowywania. Urządzenie należy przechowywać w suchym miejscu.
Uwaga: aby zapewnić długotrwałą i niezawodną pracę urządzenia, po każdym strzyżeniu ostrza należy regularnie czyścić i smarować specjalnym olejem. Po nasmarowaniu olejem włącz elektryczną maszynkę do strzyżenia włosów, aby równomiernie rozprowadzić olej między ostrzami i sprawdzić równomierność ich ruchu. Wytrzyj wystający olej.Nie zaleca się stosowania oleju do włosów, tłuszczów i olejów rozcieńczonych naftą lub innymi rozpuszczalnikami do smarowania.
PRZECHOWYWANIE. Urządzenie należy przechowywać w zamkniętym pomieszczeniu, w warunkach, które zakładają zachowanie prezentacji produktu i jego dalszą bezpieczną eksploatację. Upewnij się, że urządzenie i wszystkie jego akcesoria są całkowicie wysuszone przed złożeniem go do przechowywania.

WARUNKI GWARANCJI

Przy zakupie produktu wymagaj jego sprawdzenia w obecności i wypełnienia karty gwarancyjnej (pieczątka organizacjihandlowej, data sprzedaży i podpis sprzedawcy). Bez podawania niniejszej karty gwarancyjnej lub w przypadku jej niewłaściwego wypełniania roszczenia z tytułu wad nie są akceptowane, a naprawa gwarancyjna nie jest dokonywana. Kartę gwaran-cyjną należy okazywać przy każdym zgłoszeniu w centrum serwisowym w ciągu całego okresu gwarancji. Produkt został przyjęty na serwis tylko w pełnym komplecie. Okres gwarancji liczony jest od daty sprzedaży klientowi. Prosimy zachować dokumenty potwierdzające datę zakupu produktu (fakturę lub paragon z kasy fiskalnej).
Warunkiem bezpłatnego serwisu gwarancyjnego produktu jest jego prawidłowa eksploatacja, nie wykraczająca poza osobiste potrzeby gospodarstwa domowego, zgodnie z wymaganiami instrukcji obsługi produktu, brak uszkodzeń mechanicznych i skutków nieostrożnego obchodzenia się z produktem. Gwarancją objęte są wszystkie wady produkcyjne i konstrukcyjne ujawnione w okresie gwarancyjnym. W tym okresie uszkodzone części podlegają bezpłatnej wymianie w gwarancyjnym centrum serwisowym.

GWARANCJA NIE OBOWIĄZUJE

Obowiązki gwarancyjne nie obejmują elementów eksploatacyjnych i materiałów (kartridże, źródła zasilania akumulatorowego, baterie itp.), a także naprawy lub wymiany części, które naturalnie zużywają się podczas użytkowania: noże, ruszty, ślimaki, leje zasypowe, nasadki, trzepaczki, dyski, tarki, pokrywy, haczyki, popychacze, wały do nasadek, osie napędu siekacza, kubki, uchwyty, wymienne płyty, sekcje demontowalne, koncentratory, siatki, torby, worki na kurz, szczotki, misy, kolby, uszczelki, filtry wymienne, węże, podstawki, rury teleskopowe, wieszaki, deski, rękawice, skrobaczki, serwetki, lejki, kabla ładowania, złącza, wtyczki, szampony, płyny itp.
1. Gwarancja nie obejmuje produktów z uszkodzeniami mechanicznymi zewnętrznymi.
• Używanie środków czyszczących nieodpowiednich dla danego produktu, a także przekroczenie zalecanej dawki środków czyszczących;
• Zatkanie bojlera, rur, zaworu lub zbiornika na wodę osadami organicznymi, solnymi lub mineralnymi;
• Nieterminowe czyszczenie filtrów, worków na kurz i innych części oraz akcesoriów wymagających okresowego czyszczenia i wymiany;
• Dostanie się do środka obcych przedmiotów, cieczy, owadów, gryzoni itp.;
• Uszkodzenie przewodów elektrycznych;
• Podłączenie do sieci o napięciu różnym od określonego w instrukcji obsługi dla danego produktu lub z niezgodnością parametrów sieci zasilającej;
• Naprawę produktu przez osoby bez odpowiednich kwalifikacji, a także naruszenie warunków eksploatacji produktu;
• Wpływ wysokich temperatur zewnętrznych na części nietermoodporne produktu;

POLSKI

• Działania siły wyższej (pożar, powódź, piorun itp.);
• Wypadki, umyślne lub nieostrożne działania konsumenta lub osób trzecich.
3. Prace konserwacyjne okresowe zgodnie z instrukcją obsługi nie są objęte gwarancją.
4. Naprawa gwarancyjna nie zostanie wykonana, jeśli wcześniej naprawę produktu przeprowadzała osoba lub organizacja nieautoryzowana przez importera.
5. Przed włączeniem urządzenia dokładnie zapoznaj się z dołączoną instrukcją. Niezastosowanie się do warunków eksploatacji powoduje utratę prawa do naprawy gwarancyjnej.
6. Gwarancja nie obejmuje produktów używanych w celach przemysłowych i/lub komercyjnych.
7. Sprzedawany produkt nie jest przeznaczony do użytku przez osoby (w tym dzieci) bez niezbędnego doświadczenia lub wiedzy.
8. Firma nie ponosi odpowiedzialności za uszkodzenie sprzętu, urazy i zniszczenia mienia spowodowane błędnym wy borem produktu lub jego nieprawidłowym lub samodzielnym montażem.

Producent: East Mark Global Limited, ChRL.
W sprawach serwisu gwarancyjnego prosimy o kontakt w miejscu zakupu urządzenia.

ROMÂNĂ

Citiți cu atenție manualul înainte de utilizare.
Păstrați manualul de utilizare, este posibil să aveți nevoie de acesta în viitor.
Aparatul este destinat atât pentru tunderea părului, cât și pentru modelarea părului.
Numai pentru uz casnic, nu este conceput pentru uz industrial.
Important! Aparatul, achiziționat în sezonul rece, cu scopul de a evita defecțiunile, înainte de conectare în rețeaua electrică trebuie să fie ținut cel puțin patru ore la temperatura camerei.

CARACTERISTICI TEHNICE

Tensiune nominală de alimentare: 5V⎓1000mA
(Sursa de alimentare nu este inclusă)
Consumul nominal de energie: 5W
Parametrii bateriei: 3.7 V, 1800 mAh Li-ion
Conector tip C

Perioada de garanție în Uniunii Europene și în Moldova – douăzeci și patru de luni

MĂSURI DE PRECAUȚIE ÎN TIMPUL UTILIZĂRII

• Citiți cu atenție aceste instrucțiuni înainte de a utiliza dispozitivul.
• Atenție! Dacă dispozitivul este utilizat necorespunzător, acesta poate provoca vătămări potențiale, deteriorarea dispozitivului, daune materiale sau vătămarea sănătății utilizatorului.
• Înainte de a porni pentru prima dată, verificați dacă specificațiile tehnice ale produsului corespund parametrilor de putere.
• Aparatul nu este destinat utilizării de către persoane (inclusiv copii) cu abilități fizice, senzoriale sau mentale reduse sau lipsă de experiență sau cunoștințe de viață, cu excepția cazului în care au fost supravegheate sau instruite să utilizeze aparatul de către o persoană responsabilă pentru siguranța lor.
• Nu lăsați aparatul nesupravegheat când este pornit. Copiii trebuie supravegheați pentru a se asigura că nu se joacă cu aparatul.
• Utilizați numai în scopuri casnice în conformitate cu aceste instrucțiuni de Utilizare. operațiune.
• Utilizați aparatul numai în scopul prevăzut, așa cum este descris în acest manual. Nu utilizați atașamente sau cabluri de la alte dispozitive. Nu utilizați accesorii care nu sunt incluse în pachet.
• Atenție! Pentru a reîncărca bateria, utilizați numai cablul de alimentare standard furnizat împreună cu dispozitivul.
• Mașina de tuns electrică trebuie alimentată numai de tensiunea ultra-joasă sigură marcată pe aparat.
• Aparatul trebuie utilizat numai cu cablul de alimentare furnizat împreună cu aparatul.
• Nu utilizați aparatul dacă cablul este deteriorat sau dacă aparatul în sine este deteriorat sau defect. Duceți-l la un centru de service.
• Dacă cablul de alimentare este deteriorat, acesta trebuie înlocuit cu un kit special obținut de la producător sau de la Serviciul pentru clienți.
• Aparatul trebuie reparat numai de un centru de service autorizat. Nu reparați singur aparatul.
• Nu trageți de cablul de alimentare, nu răsuciți și nu înfășurați cablul de alimentare în jurul aparatului.
• Nu lăsați cablul de alimentare să atârne peste marginea mesei sau peste suprafețe fierbinți.
• Nu așezați și nu depozitați o mașină de tuns electrică în locuri unde poate cădea în chiuvetă etc.
• Înainte de a începe lucrul, verificați dacă lamele sunt instalate corect.
• Nu scăpați dispozitivul. Nu introduceți obiecte străine în orificiile și fantele aparatului. Nu lăsați obiecte străine sau lichide să intre în deschiderile de pe corpul produsului.
• Nu așezați aparatul pe nicio suprafață în timpul funcționării, deoarece acest lucru poate provoca vătămări sau deteriorări materiale.
• Pentru a reduce riscul de rănire sau șoc electric:
- Opriți aparatul înainte de curățare.
- Nu depozitați aparatul în locuri unde poate cădea în cadă, chiuvetă sau scurgere.
- Nu utilizați aparatul în timp ce faceți baie sau duș, în băi sau lângă apă.
- Nu așezați dispozitivul într-un mediu umed, apă sau alte lichide.
- Nu atingeți aparatul care a căzut în apă. Opriți-l imediat din rețeaua electrică.
• Pentru a evita electrocutarea și incendierea, nu scufundați aparatul. în apă sau alte lichide. Dacă se întâmplă acest lucru, nu atingeți produsul imediat- Deconectați-l imediat de la sursa de alimentare și contactați Centrul de service pentru inspecție.
• Nu utilizați o mașină de tuns electrică cu piepteni deteriorați.

ROMÂNĂ

Acest lucru poate duce la rănirea dinților sau a unuia dintre dinți.
• Deconectați aparatul de la rețea dacă nu îl utilizați, precum și înainte de curățare.
• Fiți extrem de atenți dacă există persoane în apropierea aparatului de operare.
copii sau persoane cu dizabilități.
• Nu utilizați în aer liber.
• Nu utilizați o mașină de tuns electrică pentru inflamații ale pielii.
• Nu utilizați o mașină de tuns părul pentru animale de companie.
• ATENȚIE: LUBRÎFIAȚI LAMELE ÎN MOD REGULAT.
• Producătorul își rezervă dreptul, fără o notificare ulterioară, de a-
efectuați modificări minore ale designului produsului care nu afectează în mod fundamental
cu privire la siguranța, operabilitatea și funcționalitatea acestuia.
• Păstrați aceste instrucțiuni.



- Nu utilizați aparatul luând o baie sau duș, în băi și în apropierea apei.

PROTECȚIE

Acest tuns electric poate fi folosit în timpul
incarcare.
• Timpul de încărcare este de până la 3 ore.
• IMPORTANT! Lubrifiați cuțitele înainte de fiecare tunsoare!

ÎNCĂRCAREA BATERIEI

Atenție! Sursa de alimentare nu este inclusă în mașina de tuns electrică (denumită în continuare mașina de tuns).Dispozitivul trebuie încărcat complet înainte de prima utilizare.Introduceți cablul de alimentare USB (7) în fanta pentru cablu a mașinii de tuns.Conectați mașina de tuns prin cablul de alimentare USB (7) la sursa de alimentare. Indicatorul bateriei rămase se aprinde pe afișajul LCD (4) și indicatorul de încărcare clipește.Când dispozitivul este complet încărcat, este posibil ca indicatorul de încărcare să nu se aprindă imediat și să se aprindă normal după câteva minute.
Notă:
- Reîncărcați bateria numai după ce este descărcată.
- Încărcați bateriile la temperaturi cuprinse între 0 și 35 de grade C.Indicatorul bateriei rămase de pe indicatorul de funcționare (4) arată starea bateriei.Nu încărcați mașina în apropierea surselor de căldură sau în lumina directă a soarelui.Notă:Încercați să evitați încărcarea continuă prelungită (mai mult de 3 ore) - acest lucru poate scurta durata de viață a bateriei.

UTILIZAREA

PREGĂTIREA PENTRU MUNCĂ
• Scoateți mașina de tuns din ambalaj.
• Înainte de tăiere, porniți mașina de tuns și asigurați-vă că funcționează fără probleme și că lamele se mișcă fără probleme.
• Înainte de a porni mașina de tuns, ungeți lamele de tăiere cu câteva picături de ulei din vasul de ulei furnizat (8).
• Dacă există exces de ulei lubrifiant pe lame, îndepărtați-l cu o cârpă uscată.

LUNGIME DE TĂIERE REGLABILĂ
Butonul de reglare a lungimii tăieturii (3), situat în partea stângă a mașinii, facilitează reglarea lungimii părului tăiat în timp ce țineți mașina în poziția de lucru. În același timp, puteți schimba fără probleme lungimea părului tăiat fără a utilizaatașamente suplimentare.
Schimbarea poziției butonului de reglare oferă lungimea de tăiere dorită, care se schimbă ușor pe măsură ce maneta este coborâtă și ridicată.
Utilizarea mânerului mărește durata de viață a lamelor, deoarece diferite secțiuni ale suprafețelor de tăiere funcționează de fiecare dată când lama este mișcată.
Butonul de reglare ajută, de asemenea, la eliberarea părului grosier prins între lame. Pentru a face acest lucru, ridicați și coborâți rapid butonul de reglare de mai multe ori.
Efectuați această operație la ralanti, precum și după terminarea fiecărei tunsoare pentru a înde-

părta orice păr rămas.
Dacă părul este dificil de îndepărtat și mașina a încetat să taie, curățați și lubrifiați lamele.

REGLAREA ȘI CURĂȚAREA UNITĂȚII DE FORFECARE
Demontare
• Deconectați aparatul. Opriți aparatul și deconectați-l de la încărcător.
* Îndepărtați firele de păr exterioare.
Îndepărtați firele mari de pe suprafața lamelor cu o perie de curățare.
• Scoateți șuruburile de montare. Utilizați o șurubelniță phillips adecvată pentru deșurubați complet cele două șuruburi care țin cuțitul staționar.
Țineți lamele cu degetul, astfel încât cuțitul mobil să nu iasă sub acțiunea arcului.
• Separați cuțitele.
Îndepărtați cu grijă lamele fixe și mobile.
• Curățați cavitatea interioară.
Folosiți o perie pentru a îndepărta tot părul acumulat de pe scaunul de pe corpul mașinii, în jurul excentricului și al mecanismului arcului.
• Curățați lamele în sine.
Periați cu atenție între dinți și peste suprafețele interioare plate ale ambelor cuțite. În caz de contaminare puternică, ștergeți metalul cu o cârpă înmuiată într-un produs de curățare special sau alcool și lăsați piesele să se usuce complet.
Asamblare și reglare
• Instalați cuțitul mobil pe ghidajul din plastic din corpul mașinii.
• Atașați cuțitul staționar și strângeți ușor ambele șuruburi de montare, dar nu le strângeți complet, astfel încât să rămână posibilă reglarea poziției.
• Aliniați lamele. Glisați maneta de reglare laterală în poziția extremă (tăiere minimă).
Poziționați cuțitele astfel încât dinții cuțitului mobil să fie la 0,5–1 mm sub marginea dinților cuțitului fix și să fie strict paraleli cu acesta.
• În timp ce țineți cuțitele în poziția corectă, strângeți complet șuruburile de montare.
• Aplicați ulei. Aruncați 1 picătură de ulei special pentru mașini la 3-4 puncte.
de-a lungul marginii de tăiere a lamelor și în punctele de frecare de pe laturi.
• Distribuiți lubrifiantul. Porniți mașina timp de 10-15 secunde, astfel încât uleiul să fie distribuit uniform, apoi opriți-l și ștergeți corpul cu o cârpă uscată.
Important:
Nu așezați niciodată un cuțit mobil la același nivel sau mai mare decât unul staționar-acest lucru va duce la tăieturi ale pielii în timpul tăierii. De asemenea, nu clătiți colecția
Blocul de oțel este sub apă pentru a evita coroziunea arcurilor și lamelor interne.

Exploatare
Se recomandă să începeți prin ajustarea la cea mai mare lungime de tăiere și apoi să o reduceți până când ajungeți la lungimea dorită a părului.
1. Rotiți butonul de reglare a lungimii tăieturii (3) în poziția dorită.
2. Apăsați butonul on/off (4) pentru a porni dispozitivul.
3. Când porniți mașina de tuns cu butonul on./ oprit. (4) pictogramele de pe afișajul LED cu indicatoare se vor aprinde (5) - Nivelul bateriei, Timpul de funcționare rămas în %.

MODUL TURBO
Când porniți mașina de tuns, aceasta se aprinde în modul standard. pentru a trece la modul turbo, apăsați din nou butonul on./ oprit. (4) mașini de tuns părul.
La trecerea la modul turbo, indicatorul corespunzător al modului Turbo se va aprinde pe afișaj și numărul de rotații de pe afișajul LED se va schimba.

Notă:
Indicatorul necesității de a lubrifia lamele sub forma unei pictograme pâlpâitoare a picăturii de ulei de pe afișajul LED indică necesitatea lubrifierii lamelor mașinii de tuns.

O tunsoare
• Așezați persoana în așa fel încât capul să fie aproximativ la nivelul ochilor, acoperiți-i umerii cu un prosop și pieptănați-i părul cu un pieptene.
• Luați duza detașabilă și introduceți ghidajele în sloturile corespunzătoare de pe
Glisați-l cu atenție în aparat până când se fixează în poziție.
• Puteți tăia fără duză-scoateți-o, acționând în ordine inversă.

• Deplasați întotdeauna mașina de tuns împotriva direcției de creștere a părului, altfel părul nu va fi tăiat corect.
• Nu uitați să opriți mașina de tuns părul la sfârșitul lucrului.

MAȘINI DE TUNS PĂRUL
1 lasă o lungime de păr de 3 milimetri.
2 lasă o lungime de păr de 6 milimetri.
3 lasă o lungime de păr de 9 milimetri.
4 lasă o lungime de păr de 12 milimetri.
Fiecare duză este marcată cu numărul corespunzător.
1. Pentru a fixa duza, țineți dinții în sus și deplasați-vă pe și de-a lungul lamei cuțitului până când este fixat ferm pe lamă.
2. Pentru a scoate duza, pur și simplu trageți-o în sus.
3. Pentru prima dată, tăiați-l puțin.
Nu mișcați mașina de tuns mai repede decât poate tăia.
Nu uitați să vă pieptănați des părul pentru a îndepărta părul tăiat și pentru a controla forma coafurii.

RECOMANDĂRI PENTRU TUNSORI
• Tăiați o cantitate mică de păr într – o singură trecere-dacă este necesar, puteți reveni întotdeauna în zona deja tratată pentru tunsori suplimentare.
• Pieptănați-vă părul cu un pieptene pentru a identifica firele inegale.
• Pentru prima dată, este mai bine să lăsați părul mai lung după tăiere.
• Pe măsură ce stăpânești tunsoarea, vei putea modela singur coafurile necesare.
• Pentru a face tunsoarea netedă, nu conduceți mașina de tuns mai repede,
înainte să aibă timp să-și tundă părul. În timpul tunsoarei, pieptănați părul tăiat cât mai des posibil. Îndepărtați întotdeauna o cantitate mică de păr la un moment dat. Veți fi întotdeauna în măsură să obțineți mai mult păr mai târziu.
• Mutați întotdeauna mașina de tuns împotriva direcției de creștere a părului,
în caz contrar, părul nu va fi tăiat corect.
• Pentru a obține o tunsoare uniformă, asigurați-vă că partea plată
duza detașabilă se potrivește complet capului.

Pentru a tăia bine părul creț, rar sau lung, direcționați părul către unitatea de tăiere a mașinii folosind un pieptene de coafat.
Este necesar să îndepărtați în mod regulat părul tăiat din duza detașabilă.
Dacă s-a acumulat prea mult păr pe duza detașabilă, scoateți-l din aparat și suflați și/sau scuturați părul de pe duză.

Notă:
Mașina de tuns a fost testată pentru operabilitate în fabrică.
Cuțitele pot conține resturi de păr sintetic care nu au fost îndepărtate după o astfel de inspecție.
Acesta nu este rezultatul utilizării dispozitivului, ci rezultatul testului și este norma.

ELIMINAREA APARATULUI

Aparatul și materialele de ambalare trebuie eliminate cu cel mai mic prejudiciu pentru mediu și în conformitate cu reglementările privind eliminarea deșeurilor din Regiunea ta.
SCOATEREA BATERIEI:
- Bateria trebuie scoasă din aparat înainte de a fi aruncată.
- Dispozitivul trebuie deconectat de la sursa de alimentare la scoaterea bateriei.;
- Bateria trebuie aruncată în siguranță.

TRANSPORT, CURĂȚARE ȘI DEPOZITARE

Transportul. Este necesar să transportați dispozitivul prin orice tip de transport acoperit, utilizând reguli de securizare a încărcăturii care asigură păstrarea prezentării și/sau ambalajului produsului și funcționarea în siguranță a acestuia.-locații. Precum și eliminarea posibilității de penetrare a umezelii pe orice tip de ambalaj sau produs în timpul transportului prin orice mijloc de transport. Este interzisă expunerea dispozitivului la sarcini de șoc în timpul operațiunilor de încărcare și descărcare.locuri de muncă.Curățenie. Atenție! Nu spălați niciodată piesele aparatului în mașina de spălat vase. Nu utilizați substanțe chimice sau abrazive. Deconectați întotdeauna aparatul de la rețea înainte de curățare. Scoateți duza detașabilă. Utilizați o perie de curățare a lamei pentru

a scutura părul de pe atașament, unitatea de tăiere a lamei. Lamele trebuie lubrifiate. Aplicați 2-3 picături de ulei din vasul de ulei pe lamele mașinii.Curățați partea motorului cu o cârpă moale. Nu spălați mașina de tuns sub apă curentă și nu o scufundați în apă sau alte lichide.
Curățați cu o perie de curățare lama mașinii și atașamentul la aceasta. Ștergeți carcasa cu o cârpă uscată și moale. Asigurați-vă că aparatul și toate accesoriile sale sunt curate înainte de a le depozita. Dispozitivul trebuie depozitat într-un loc uscat.Atenție: pentru a asigura funcționarea pe termen lung și fiabilă a dispozitivului, lamele trebuie curățate și lubrifiate în mod regulat cu ulei special după fiecare tăiere. După ungere, porniți mașina de tuns electrică, astfel încât uleiul să fie distribuit uniform între lame și verificați uniformitatea. mișcările lor. Ștergeți orice ulei care se scurge.Nu se recomandă utilizarea uleiului de păr, a grăsimilor și a uleiurilor diluate cu kerosen sau a altor solvenți pentru lubrifiere.păstrarea. Dispozitivul trebuie depozitat în interior, în condiții care să asigure păstrarea prezentării produsului și funcționarea sa continuă în siguranță.
Asigurați-vă că aparatul și toate accesoriile sale sunt complet uscate înainte de a le depozita.

CONDIȚII DE GARANȚIE

Atunci când achiziționați un produs, solicitați verificarea acestuia și completarea cardului de garanție (ștampila organizației comerciale, data vânzării și semnătura vânzătorului) în prezența dumneavoastră. Fără furnizarea unui card de garanție sau dacă este completat incorect, revendicările de calitate nu vor fi acceptate, iar reparațiile în garanție nu vor fi efectuate.
Cardul de garanție trebuie prezentat în orice moment Centrului de service pe întreaga perioadă de garanție. Produsul este acceptat pentru service numai complet complet. Perioada de garanție se calculează din momentul vânzării
pentru cumpărător. De asemenea, vă rugăm să păstrați documente care confirmă data achiziționării produsului (o chitanță de vânzare sau o chitanță de numerar). Condiția pentru service-ul gratuit în garanție al produsului dvs. este funcționarea corectă a acestuia, care nu depășește sfera nevoilor personale ale gospodăriei, în conformitate cu cerințele instrucțiunilor de utilizare ale produsului, absența deteriorării mecanice și consecințele manipulării nepăsătoare a produsului. Produsul este acceptat pentru service în garanție în forma sa pură (șters și curățat, acolo unde este posibil). Garanția acoperă toate defectele de fabricație și proiectare (cu excepția celor enumerate în secțiunea "garanția nu se aplică") identificate în timpul perioadei de garanție.
În această perioadă, piesele defecte, cu excepția consumabilelor, sunt supuse înlocuirii gratuite la Centrul de service în garanție.

GARANȚIA NU ACOPERĂ

Obligațiile de garanție nu acoperă elementele consumabile și materialele (cartușe, surse de alimentare cu baterii, baterii etc.), precum și repararea sau înlocuirea părților care se uzează în mod natural în timpul utilizării: cuțite, grătare, șnecuri, guri de încărcare, accesorii, bătătoare, discuri, răzătoare, capacuri, cârlige, împingătoare, arbori pentru accesorii, axe de acționare a tocătorului, pahare, clești, plăci înlocuibile, secțiuni detașabile, concentratoare, plase, saci, colectoare de praf, perii, boluri, baloane, garnituri, filtre înlocuibile, furtunuri, suporturi, tuburi telescopice, cârlige, plăci, mănuși, răzuitoare, șervețele, pălnii, cablu de încărcare, conectori, fișe, șamponuri, lichide etc.
1. Garanția nu acoperă produsele cu daune mecanice externe.
2. Garanția nu acoperă produsele cu daune cauzate de:
• Utilizare incorectă, manipulare neglijentă, conectare incorectă sau nerespectarea instrucțiunilor atașate;
• Utilizarea agenților de curățare nepotriviți pentru acest produs, precum și depășirea dozei recomandate de agenți de curățare;
• Înfundarea boilerului, conductelor, supapei sau rezervorului de apă cu depuneri organice, săruri sau minerale;
• Curățarea întârziată a filtrelor, colectoarelor de praf și a altor părți și accesorii care necesită curățare și înlocuire periodică;
• Pătrunderea obiectelor străine, lichidelor, insectelor, rozătoarelor etc. în interiorul produsului;
• Deteriorarea cablurilor electrice;
• Conectarea la o rețea cu tensiune diferită de cea specificată în instrucțiunile de utilizare pentru acest produs sau cu parametri ai rețelei de alimentare neconformi;
• Repararea produsului de către persoane fără calificarea corespunzătoare, precum și nerespectarea condițiilor de utilizare a produsului;

ROMÂNĂ

• Expunerea la temperaturi externe ridicate a părților ne-rezistente la căldură ale produsului;
• Acțiuni de forță majoră (incendiu, inundație, fulger etc.);
• Accidente, acțiuni intenționate sau neglijente ale consumatorului sau ale terților.
3. Lucrările de întreținere periodică conform instrucțiunilor de utilizare nu sunt acoperite de garanție.
4. Repararea în garanție nu va fi efectuată dacă anterior produsul a fost reparat de o persoană sau organizație neautorizată de importator.
5. Înainte de a porni echipamentul, studiați cu atenție instrucțiunile atașate. Nerespectarea condițiilor de utilizare anulează dreptul la reparații în garanție.
6. Garanția nu acoperă produsele utilizate în scopuri industriale și/sau comerciale.
7. Produsul vândut nu este destinat utilizării de către persoane (inclusiv copii) care nu au experiența sau cunoștințele necesare.
8. Compania nu este responsabilă pentru defectarea echipamentului, răniri și daune materialice cauzate de alegerea greșită a produsului sau de instalarea sa incorectă sau independentă.
Producător: East Mark Global Limited, RPC

Pentru informații privind data fabricării, consultați ambalajul.
Pentru întrebări legate de service în garanție, precum și pentru detectarea defecțiunilor, vă rugăm să contactați
locul de cumpărare al acestui aparat.

ARESA®

Мы инженеры, а не маркетологи!

Пожалуйста, перед обращением в сервисные центры или перед тем, как написать отрицательный отзыв, просим вас связаться с нами!

У нас можно приобрести комплектующие к технике!

